Ersatzteile für Brenner-Typen WG10-D

Spare parts for burner types WG10-D

Pièces de rechange pour brûleurs WG10-D

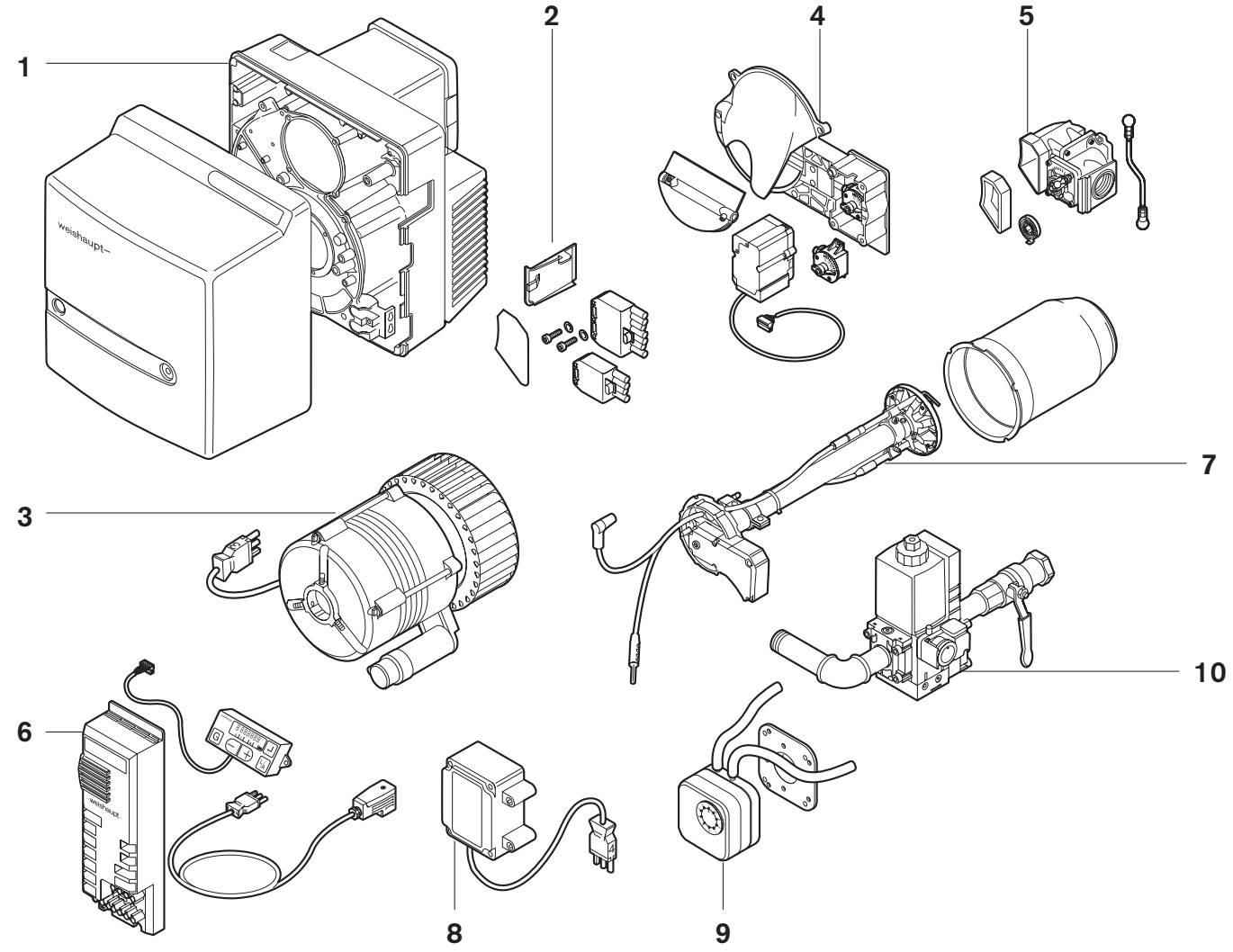

Zurück / Back / Retour

1. Brennergehäuse

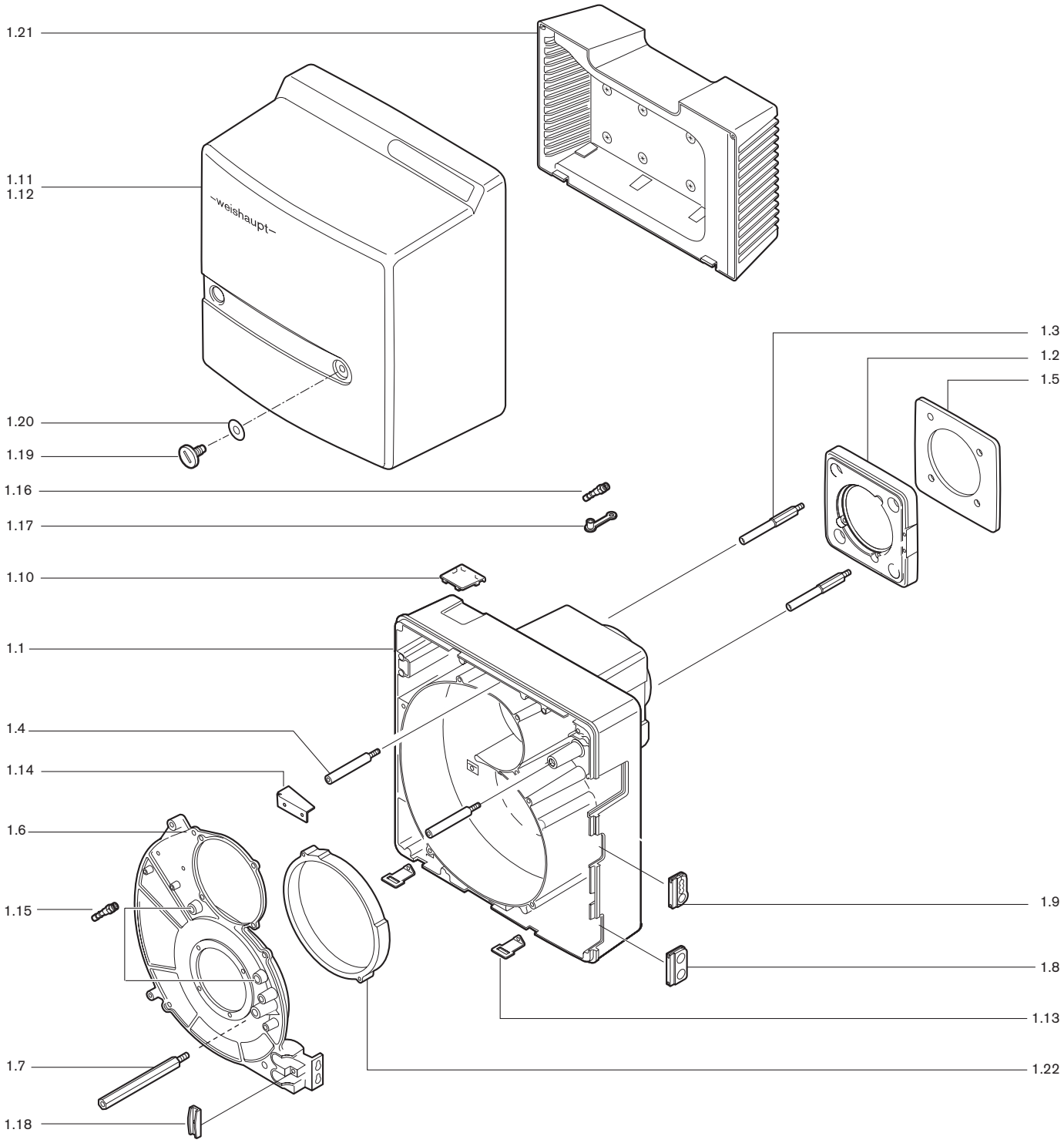

2.0 Lose mitzuliefernde Teile

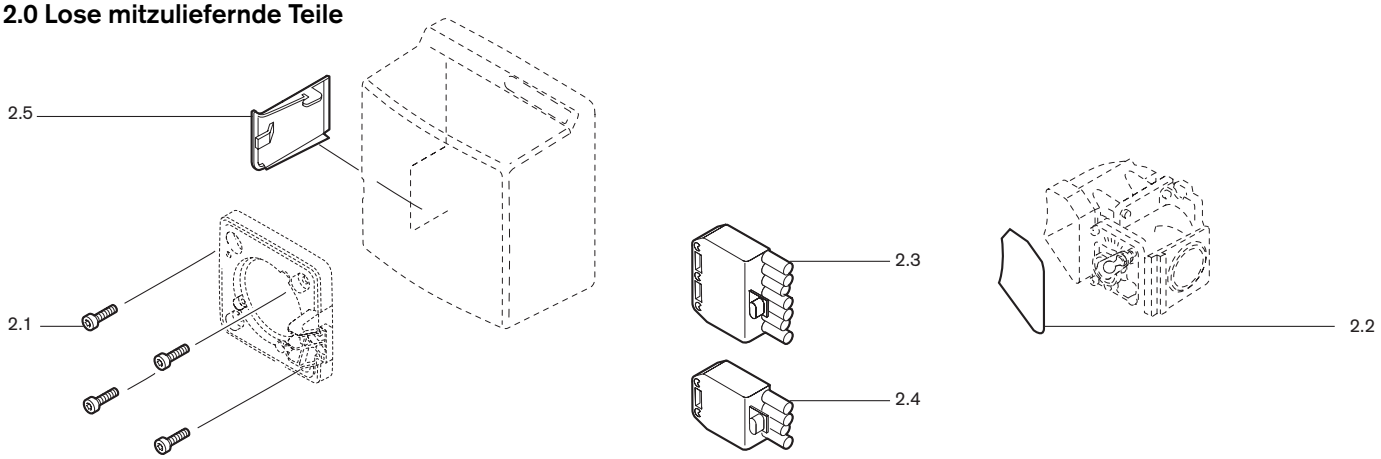

Bild Pict. Photo	Bezeichnung		Bestell-Nr. Order-No. No de commande		Preis EUR (o. MwSt.)	Designation	Désignation	
1.	**Brennergehäuse**					**Burner housing**	**Carcasse brûleur**	
1.1	**Brennergehäuse mit Zwischenflansch**		241 110 0130 7	E		**Burner housing**	**Carcasse**	
1.2	**Brennerflansch**		241 110 0105 7	E		**Burner flange**	**Bride brûleur**	
1.3	**Stehbolzen** f. Brennerflansch M 10 x 90		241 050 0118 7	E		**Stay bolt** for burner flange	**Tige de serrage**	
1.4	**Schraube** M8 für Brennergehäuse		241 110 0129 7	E		**Screw** for burner housing	**Vis** pour carcasse	
1.5	**Flanschdichtung**		241 110 0110 7	E		**Flange gasket**	**Joint de bride**	
1.6	**Gehäusedeckel**	WG10/1 WG10/0	241 110 0131 7 232 110 0102 7	E E		**Casing cover**	**Couvercle**	WG10/1 WG10/0
1.7	**Stehbolzen** Abdeckhaube		241 210 0120 7	E		**Stay bolt**	**Goujon capot**	
1.8	**Tülle**		241 400 0117 7	E		**Bushing**	**Passe-câble**	
1.9	**Tülle** für Anschlußkabel		241 200 0124 7	E		**Connection cable bushing**	**Passe-câble de raccordement**	
1.10	**Schauglas** an Zeitzählerabdeckung		241 210 0119 7	E		**Sight glass**	**Visière** pour compteur horaire	
1.11 1.12	**Abdeckhaube** ZM-LN LN und Z-LN		232 110 0111 2 241 110 0111 2	E E		**Burner cover**	**Capot**	ZM-LN LN et Z-LN
1.13	**Befestigungswinkel**		241 400 0120 7	E		**Fixing angle**	**Equerre de fixation capot**	
1.14	**Luftleitblech**		232 110 0101 7	E		**Air guide**	**Déflecteur d'air**	
1.15 1.16	**Einschraubstutzen**	R1/8 GES4 R1/8 GES6	453 004 453 017	Z Z		**Adaptor**	**Prise de mesure**	
1.17	**Schutzkappe**	DN6	232 300 0104 7	E		**Protective cap**	**Capuchon**	
1.18	**Halter** für Kabel		241 400 0136 7	E		**Bracket** for cable	**Etrier** pour câble	
1.19	**Schraube**	M8 x 15	142 013 0115 7	E		**Screw**	**Vis**	
1.20	**Scheibe**	7+0,2 x 18 x 0,6	430 016	Z		**Washer**	**Rondelle**	
1.21	**Ansauggehäuse** komplett		241 110 0108 2	E		**Air intake housing**	**Caisson d'aspiration** complet	
1.22	**Reduzierring**	WG10/0	232 110 0103 7	E		**Reducing ring**	**Bride de réduction**	
2.	**Lose mitzuliefernde Teile**					**Parts supplied loose**	**Pièces livrées démontées**	
2.1	**Schraube**	M8 x 30 DIN 912 8.8	402 517	Z		**Screw**	**Vis** pour fixation brûleur	
2.2	**Steckscheibe** zur Dichtheitsprüfung		232 210 2617 2	E		**Blanking plate** for valve proofing	**Plaquette d'obturation** pour contrôle d'étanchéité	
2.3	**Steckerteil** ST18/7		716 089	E		**Plug part** ST18/7	**Connecteur** ST 18/7	
2.4	**Steckerteil** ST18/4		716 087	E		**Plug part** ST18/	**Connecteur** ST 18/4	
2.5	**Abdeckung für Abdeckhaube** Brennerausführung ZM-LN Brennerausführung LN		 232 210 0113 7 241 210 0112 7	 E E		**Cover for burner cover**	**Cache pour capot brûleur** Exécution ZM-LN Exécution LN	

3. Motor mit Kondensator/Kupplung, Gebläse

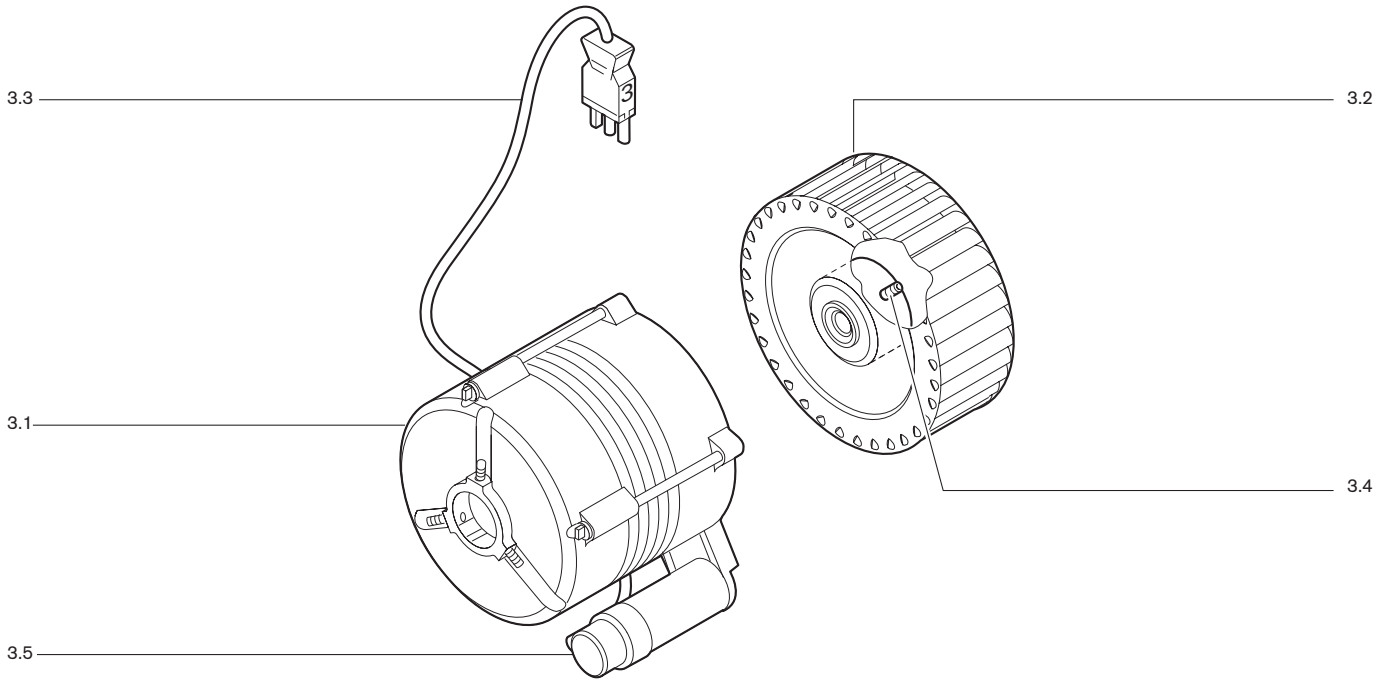

4. Luftregler mit Schrittmotor

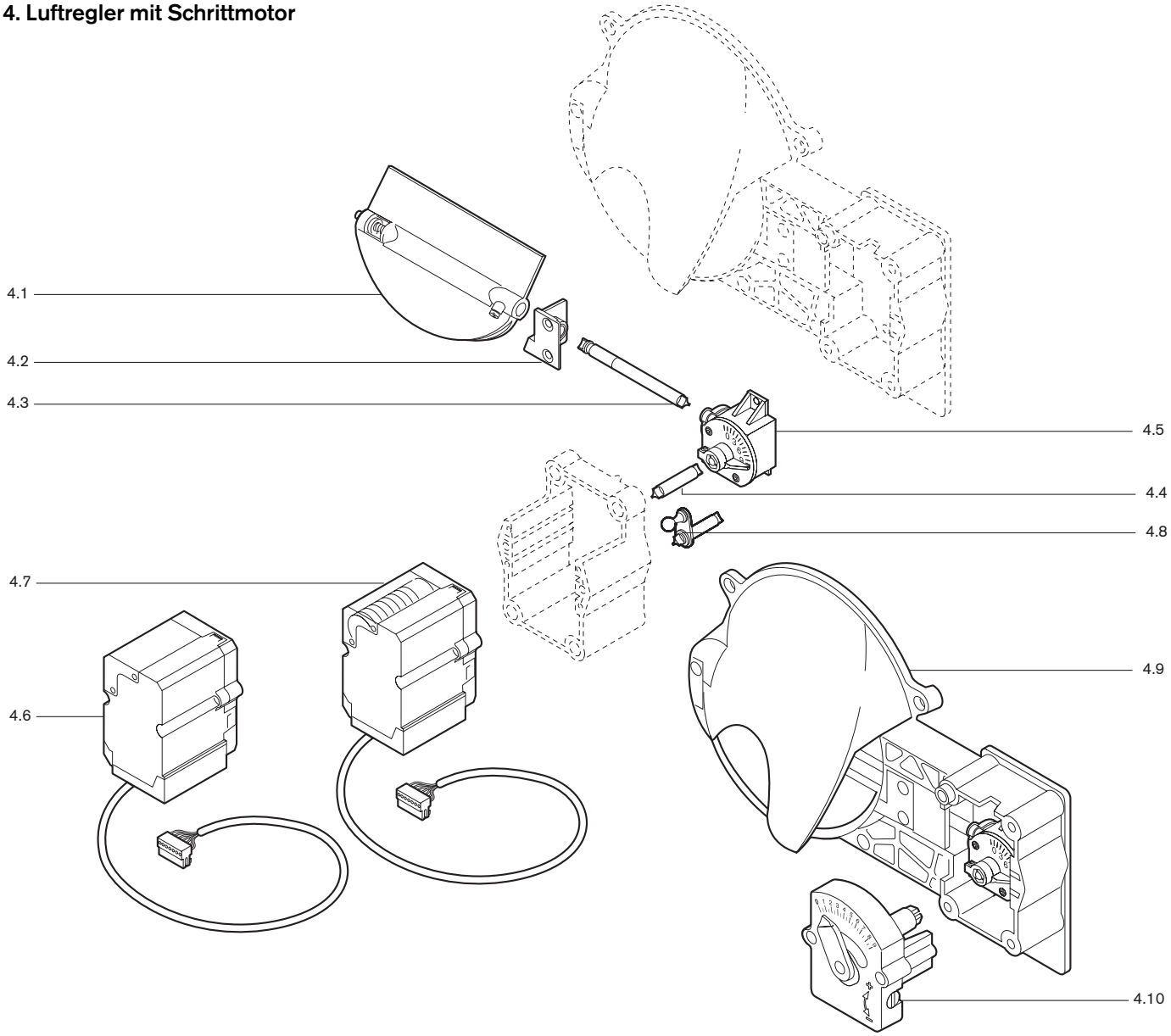

Bild Pict. Photo	Bezeichnung	Bestell-Nr. Order-No. No de commande		Preis EUR (o. MwSt.)	Designation	Désignation
3.	**Motor mit Kondensator/ Kupplung, Gebläse**				**Motor with condensor/ coupling, fan**	**Moteur avec condensateur/accouplement, turbine**
3.1	**Motor** ECK 02/F-2/1 110V, 60 Hz, WG10/0 ECK 02/F-2/1 230V, 50Hz, WG10/0 ECK 03/F-2/1 110V, 60Hz, WG10/1 160°C ECK 03/F-2/1 230V, 50Hz, WG10/1 160°C	 652 065 652 063 652 108 652 106	 E E E E		**Motor**	**Moteur**
3.2	**Gebläserad,** 50Hz 152 x 47 60 Hz 146 x 42	241 110 0804 2 241 110 0805 2	E E		**Fan wheel**	**Turbine**
3.3	**Steckerkabel**	241 400 1211 7	E		**Plug cable**	**Câble** avec fiche n° 3
3.4	**Gewindestift** M6 x 8	420 549	E		**Threaded pin**	**Vis 6 pans creuse**
3.5	**Kondensator** MKP 3/400 für ECK 03 MKP 2/400 für ECK 02	 713 462 713 461	 E E		**Capacitor**	**Condensateur** pour ECK 03 pour ECK 02
4.	**Luftregler mit Schrittmotor**				**Air regulator with stepping motor**	**Volet d'air avec servo-moteur**
4.1	**Luftklappe** komplett	241 110 0210 2	E		**Air damper** complete	**Volet d'air** complet
4.2	**Lager** für Luftklappenwelle	241 110 0210 7	E		**Bearing** for air damper shaft	**Pallier** pour axe volet d'air
4.3	**Welle** Luftklappe - Winkelgetriebe	241 210 0205 7	E		**Shaft** air damper - angle motor	**Axe** volet - renvoi d'angle
4.4	**Welle** Winkelgetriebe - Stellantrieb ZM	241 400 0215 7	E		**Shaft** angle motor - servo-motor	**Axe** renvoi d'angle - servo moteur
4.5	**Winkelgetriebe** Feder 2	241 110 0206 2	E		**Angle motor**	**Renvoi d'angle**
4.6 4.7	**Schrittmotor STE 4,5** Ausführung ZM **STD 4,5** Ausführung Z	651 103 651 102	E E		**Stepping motor**	**Servomoteur STE 4,5** exéc. ZM **STD4,5** exéc. Z
4.8	**Hebel**	232 210 0201 2	E		**Lever**	**Levier**
4.9	**Luftregler** Feder 2	241 110 0209 2	E		**Air regulator**	**Ensemble volet d'air**
4.10	**Handverstellung für** Luftregelung einstufig	241 050 0202 2	E		**Manual adjustment**	**Réglage manuel du volet d'air**

5. Gasdrossel

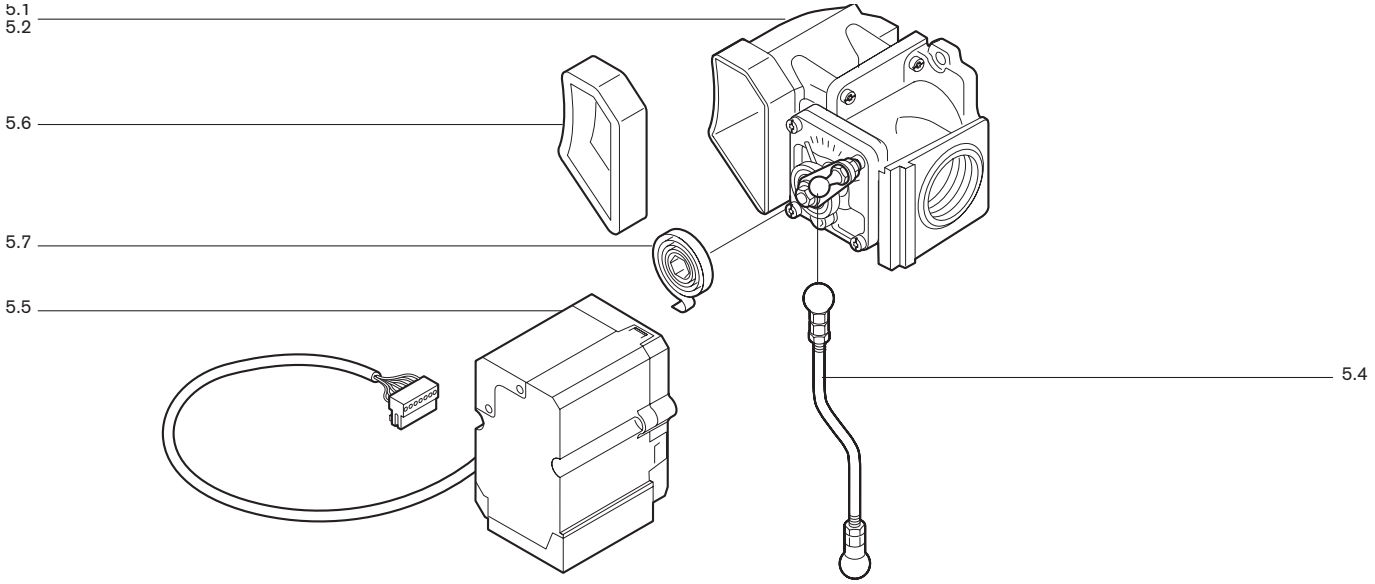

6. Flammenüberwachung

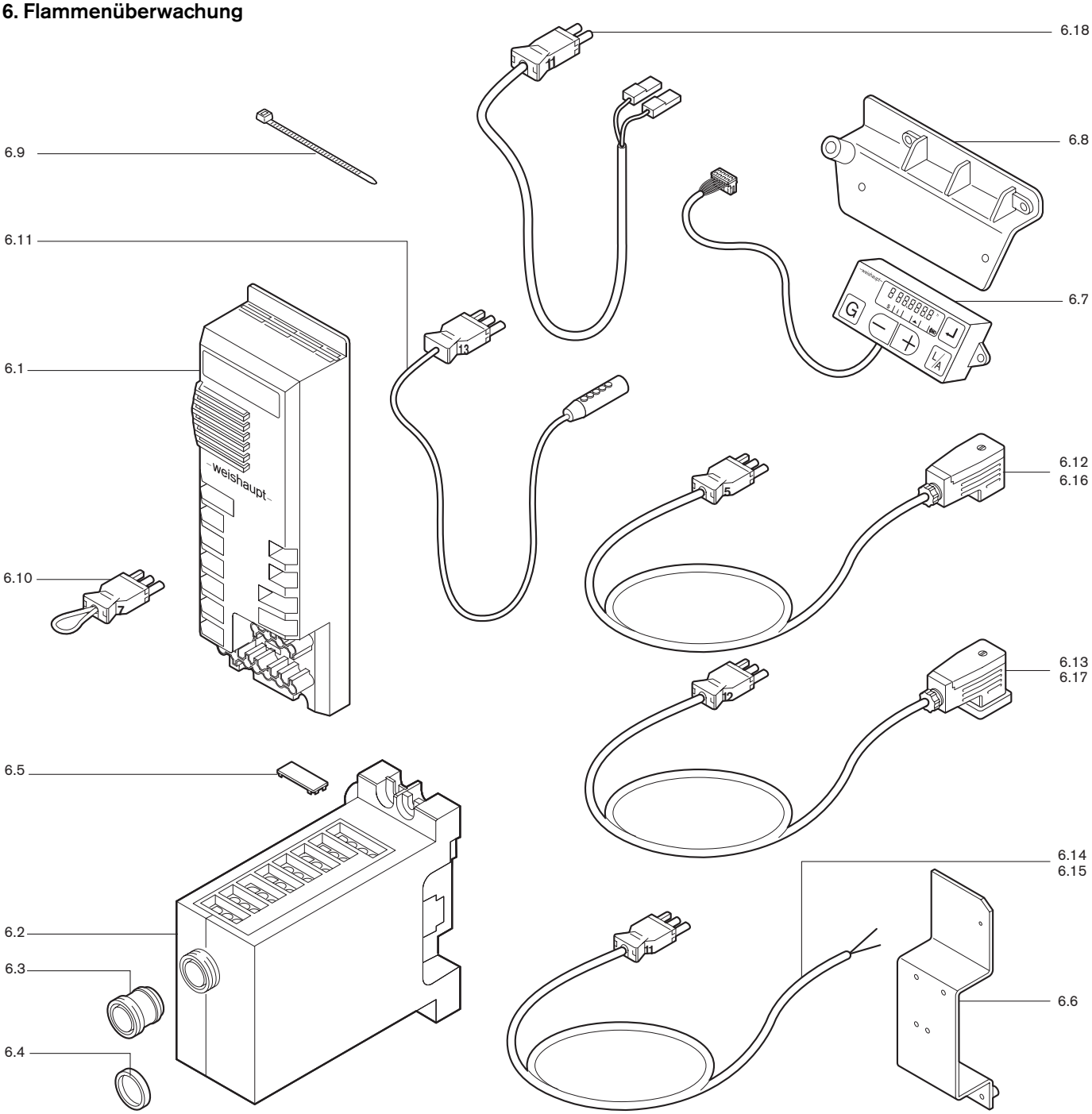

Bild Pict. Photo	Bezeichnung	Bestell-Nr. Order-No. No de commande		Preis EUR (o. MwSt.)	Designation	Désignation
5.	**Gasdrossel**				**Gas butterfly valve**	**Clapet gaz**
	Gasdrossel				**Gas butterfly valve**	**Clapet gaz**
5.1	WG10/1 Ausf. LN, Z-LN N-Gas	232 110 2501 0	E			WG10/1
	Ausf. LN, Z-LN F-Gas	233 110 2501 0	E			
	Ausf. ZM-LN N+F-Gas	232 110 2502 0	E			
5.2	WG10/0 Ausf. ZM-LN N-Gas	232 110 2503 0	E			WG10/0
	Ausf. ZM-LN F-Gas	233 110 2502 0	E			
5.4	**Gewindestange** (Ausf. LN, Z-LN)	232 110 2501 2	E		**Threaded rod**	**Tringle** (exéc. LN, Z-LN)
5.5	**Schrittmotor STE 4,5 B036/6-01LA** (nur ZM)	651 101	E		**Stepping motor**	**Servomoteur** pour exéc. ZM
5.6	**Dichtung** für Verbindungskanal	232 110 2508 7	E		**Seal** for connection channel	**Joint d'étanchéité** pour chambre
5.7	**Drehfeder**	241 400 0216 7	E		**Spring**	**Ressort de rappel**
6.	**Flammenüberwachung**				**Flame monitoring**	**Contrôle de flamme**
6.1	**Feuerungsmanager W-FM 20** Vers. 3.1 (ZM)				**Burner control**	**Coffret de sécurité** pour ZM
	230V, 50-60Hz	600 384	E			
	110V, 50-60Hz	600 385	E			
6.2	**Feuerungsmanager W-FM 10** Vers. D (Z)				**Burner control**	**Coffret de sécurité** pour Z
	230V, 50-60Hz	600 336	E			
	110V, 50-60Hz	600 337	E			
	Feuerungsmanager W-FM 05 (einstufig)				**Burner control**	**Coffret de sécurité** une allure
	230V,	600 333	E			
	110V	600 334	E			
6.3	**Entriegelungsknopf-Verlängerung**	600 357	E		**Support**	**Rallonge déverrouillage**
6.4	**Adapterring** 22 x 4	600 358	E		**Adaptor ring**	**Bague d'adaption**
6.5	**Abdeckclip** AGK63 für Feuerungsmanager	600 312	E		**Cover clip**	**Cache bornes AGK63**
6.6	**Bügel** kompl. für W-FM 20 Ausf. ZM	232 210 1203 2	E		**Bracket**	**Etrie** pour W-FM20 exéc. ZM
6.7	**Display AM 20.02** mit Folientastatur	660 300	E		**Display** with foil keyboard	**Afficheur** avec clavier
6.8	**Befestigungsbügel**	241 400 1201 7	E		**Fixing bracket**	**Equerre de fixation**
6.9	**Wiederöffnungsband** 145 x 4,8 mm	794 088	E		**Re-opening band**	**Collier plastique**
6.10	**Zwischenstecker** Nr. 7 3-polig	241 400 1204 2	E		**Adapter plug** No. 7 3-pole	**Prise intermédiaire** n° 7 3 pôles
6.11	**Ionisationskabel**	232 310 1201 2	E		**Ionisation cable**	**Câble d´ionisation**
	Steckerkabel				**Plug cables**	**Câble à prise**
6.12	mit Stecker Nr. 5 DMV -W- MF	232 400 1201 2	E		with plug No. 5 DMV	avec prise n° 5 DMV
6.13	mit Stecker Nr. 12 GW50 Z, ZM, WG10/1	232 050 1202 2	E		with plug No. 12 GW50	avec prise n° 12 GW50
6.14	mit Stecker Nr. 11 LGW Z, WG10/1	232 110 1202 2	E		with plug No. 11 LGW	avec prise n° 11 LGW, ex. Z
6.15	mit Stecker Nr. 11 LGW ZM, WG10/1	232 110 1203 2	E		with plug No. 11 LGW	avec prise n° 11 LGW, ex. ZM
6.16	mit Stecker Nr. 5, W-FM 05, einstufig, WG10/1	232 110 1205 2	E		with plug No. 5, W-FM 05	avec prise n° 5, W-FM 05 une all.
6.17	mit Stecker Nr. 12 GW50 WG10/0	232 110 1207 2	E		with plug No. 12 GW50	avec prise n° 12 GW50-WG10/1
6.18	mit Stecker Nr. 11 LGW WG10/0	132 101 1205 2	E		with plug No. 11 LGW	avec prise n° 11 LGW-WG10/0

7. Flammkopf

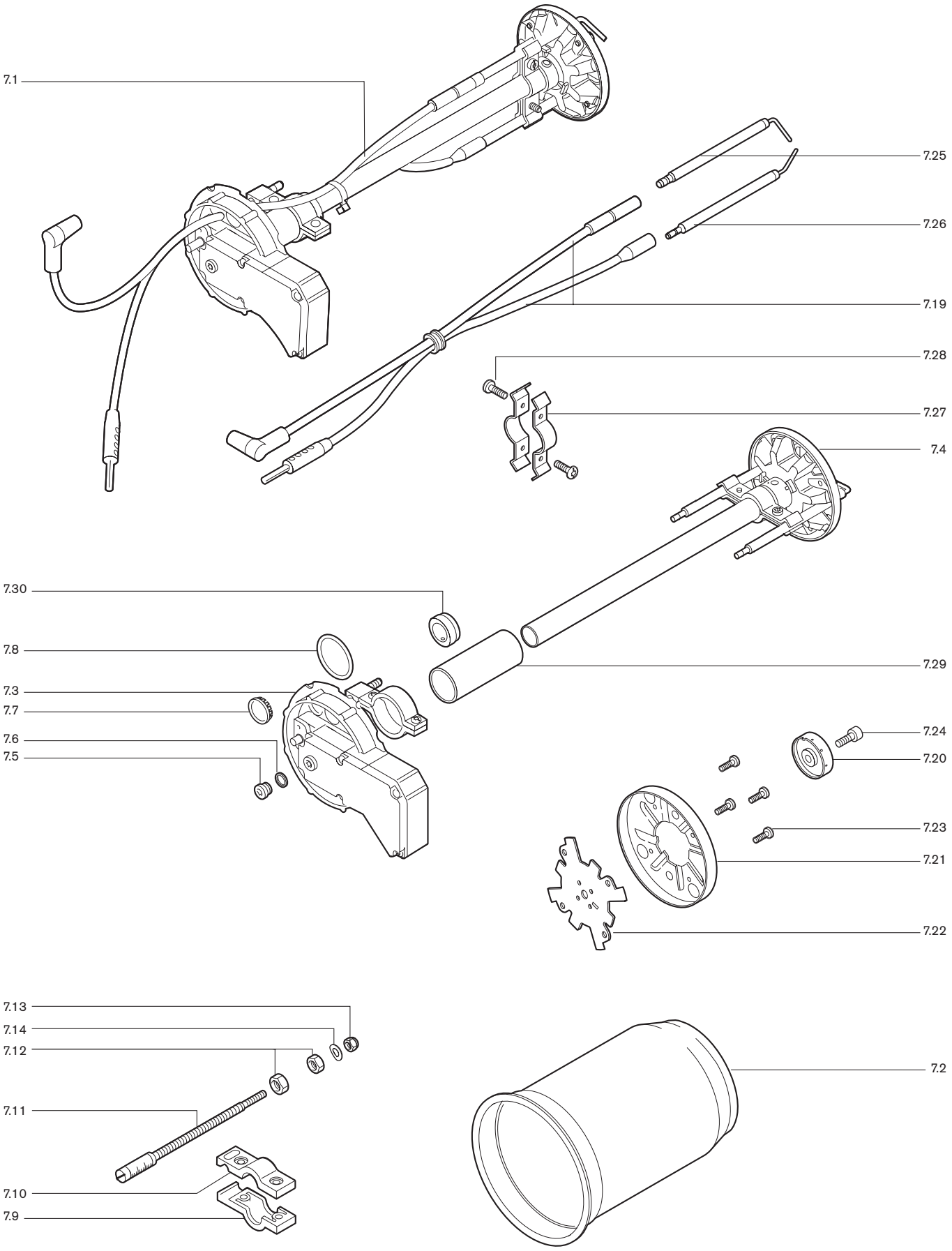
7.1
7.25
7.26
7.19
7.28
7.27
7.4
7.30
7.8
7.29
7.3
7.7
7.6
7.5
7.24
7.20
7.23
7.21
7.22
7.13
7.14
7.12
7.2
7.11
7.10
7.9

Bild Pict. Photo	Bezeichnung		Bestell-Nr. Order-No. No de commande		Preis EUR (o. MwSt.)	Designation	Désignation
7.	**Flammkopf**					**Combustion head**	**Tête de combustion**
7.1	**Mischgehäuse**					**Mixing head**	**Chambre de mélange**
	WG10N/1		232 110 1405 2	E			WG10N/1
	WG10N/1	um 100 mm verlängert	230 110 1401 2	E		... extended by 100 mm	... rallongée de 100 mm
	WG10N/1	um 200 mm verlängert	230 110 1403 2	E		... extended by 200 mm	... rallongée de 200 mm
	WG10N/1	um 300 mm verlängert	230 110 1405 2	E		... extended by 300 mm	... rallongée de 300 mm
	WG10F/1		233 110 1401 2	E			WG10F/1
	WG10F/1	um 100 mm verlängert	230 110 1407 2	E		... extended by 100 mm	... rallongée de 100 mm
	WG10F/1	um 200 mm verlängert	230 110 1409 2	E		... extended by 200 mm	... rallongée de 200 mm
	WG10F/1	um 300 mm verlängert	230 110 1411 2	E		... extended by 300 mm	... rallongée de 300 mm
	WG10N/0		232 110 1415 2	E			WG10N/0
	WG10F/0		233 110 1404 2	E			WG10F/0
7.2	**Flammrohr**					**Flame tube**	**Tube de combustion**
	WG10/1		232 110 1412 2	E			WG10/1
	WG10/1	um 100 mm verlängert	230 110 1413 2	E		... extended by 100mm	... rallongée de 100 mm
	WG10/1	um 200 mm verlängert	230 110 1414 2	E		... extended by 200mm	... rallongée de 200 mm
	WG10/1	um 300 mm verlängert	230 110 1415 2	E		... extended by 300mm	... rallongée de 300 mm
	WG10/0		232 110 1413 2	E			WG10/0
7.3	**Verschlussgehäuse** kompl.		232 110 1402 2	E		**Closing cover**	**Couvercle** complet
7.4	**Mischrohr**					**Mixing tube**	**Tube de mélange**
	WG10N/1		232 110 1408 2	E			WG10N/1
	WG10N/1	um 100 mm verlängert	230 110 1402 2	E		... extended by 100 mm	... rallongée de 100 mm
	WG10N/1	um 200 mm verlängert	230 110 1404 2	E		... extended by 200 mm	... rallongée de 200 mm
	WG10N/1	um 300 mm verlängert	230 110 1406 2	E		... extended by 300 mm	... rallongée de 300 mm
	WG10F/1		233 110 1402 2	E			WG10F/1
	WG10F/1	um 100 mm verlängert	230 110 1408 2	E		... extended by 100 mm	... rallongée de 100 mm
	WG10F/1	um 200 mm verlängert	230 110 1410 2	E		... extended by 200 mm	... rallongée de 200 mm
	WG10F/1	um 300 mm verlängert	230 110 1412 2	E		... extended by 300 mm	... rallongée de 300 mm
	WG10N/0		232 110 1414 2	E			WG10N/0
	WG10F/0		233 110 1403 2	E			WG10F/0
7.5	**Schraube** G 1/8 A DIN 908 St A2G		409 004	Z		**Screw**	**Bouchon**
7.6	**Dichtring** 10 x13,5x1,5 DIN 7603		441 033	Z		**Sealing ring**	**Joint plat**
7.7	**Schauglas**		241 400 0137 7	E		**Sight glass**	**Verre de visée**
7.8	**O-Ring** 32 x 3 -N-NBR 70 DIN 3771		445 095	Z		**O ring**	**Joint torique**
7.9	**Mitnehmer**		232 200 1404 7	E		**Tappet**	**Collier de réglage**
7.10			232 200 1403 7	E			
7.11	**Verstellschraube**	M6 x 90	232 210 1404 7	E		**Adjusting screw**	**Vis de réglage**
7.12	**Sechskantmutter**	M 8 links DIN 934-8	411 413	Z		**Hexagon nut**	**Ecrou**
7.13		M5 DIN 985	411 203				**Ecrou frein**
7.14	**Federscheibe** A 5 DIN 137		431 613	Z		**Washer**	**Rondelle ressort**
	Zünd- und Fühlerleitung					**Ignition and sensor line**	**Câble d'allumage - ionisation**
7.19	340 mm, TPE		232 110 1102 2	E			340 mm, TPE
	440 mm, um 100mm verlängert		230 110 1105 2	E		... extended by 100 mm	... rallongée de 100 mm
	540 mm, um 200mm verlängert		230 110 1106 2	E		... extended by 200 mm	... rallongée de 200 mm
	640 mm, um 300mm verlängert		230 110 1107 2	E		... extended by 300 mm	... rallongée de 300 mm
7.20	**Düsentopf**	WG10/1	232 200 1446 7	E		**Nozzle element**	**Coupelle gicleur** WG10/1
		WG10/0	232 100 1429 7	E			WG10/0
7.21	**Stauscheibe** 36 x 90	WG10/1	232 200 1440 7	E		**Diffuser**	**Déflecteur** WG10/1
		WG10/0	232 100 1423 7	E			WG10/0
7.22	**Düseneinsatz**	WG10/0	232 100 1422 7	E		**Nozzle insert**	**Pastille gicleur** WG10/0
		WG10/1	232 110 1407 7	E			WG10/1
	Schraube Kombi-Torx-Plus 20IP					**Screw**	**Vis**
7.23		M4 x 8	409 235	Z			
7.24		M4 x 16	409 224	Z			
7.25	**Zündelektrode**		232 200 1421 7	E		**Ignition electrode**	**Électrode d'allumage**
7.26	**Fühlerelektrode**		232 100 1420 7	E		**Sensor electrode**	**Électrode d'ionisation**
7.27	**Bügel**	2 x 12 x 70 WG 10/1	232 200 1443 7	E		**Bracket**	**Etrier** pour WG10/1
		2 x 12 x 50 WG 10/0	232 100 1425 7	E			**Etrier** pour WG10/0
7.28	**Schraube** M4 x 12 Kombi-Torx-Plus 20IP		409 237	Z		**Screw**	**Vis**
7.29	**Buchse**	WG 10/0	232 110 1409 7	E		**Sleeve**	**Douille**
7.30	**Stellring** 15,2x 30 x 12	WG 10F/1	232 200 1432 7	E		**Adjusting ring**	**Bague de réglage**

8. Zündgerät

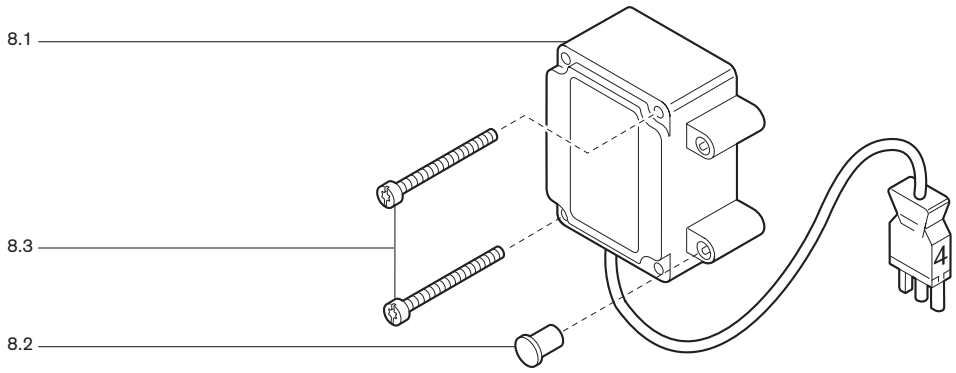

9. Druckwächter

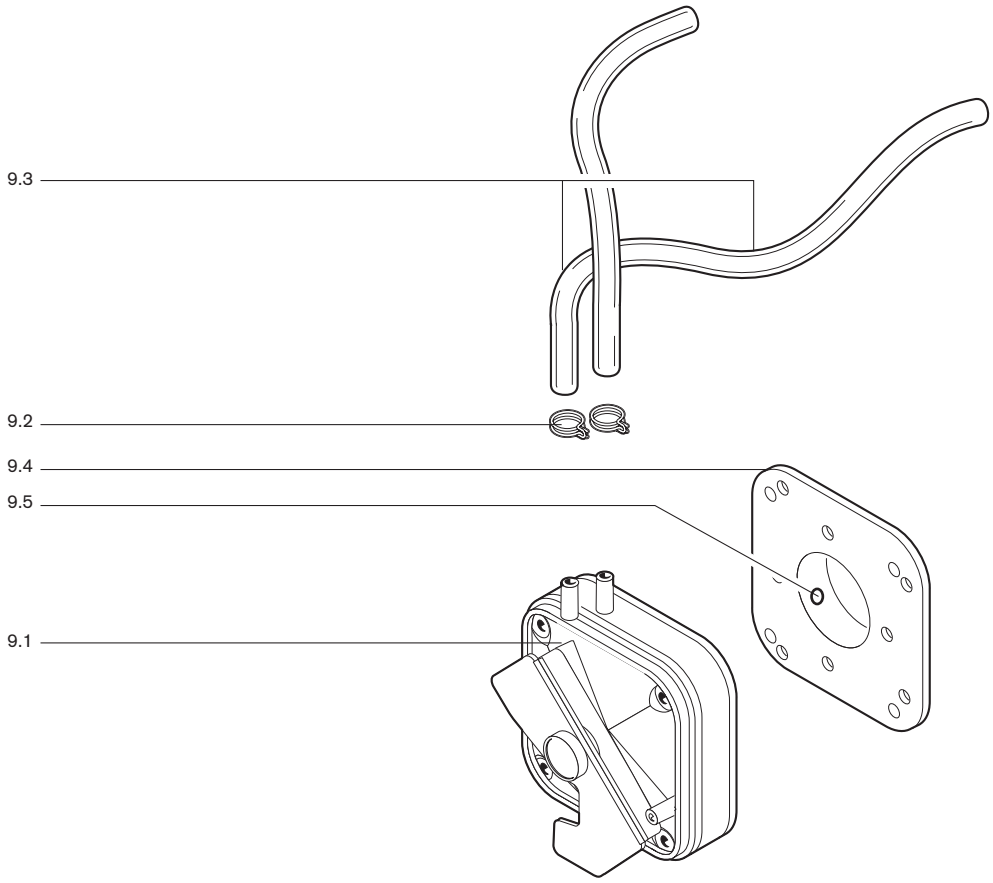

Bild Pict. Photo	Bezeichnung	Bestell-Nr. Order-No. No de commande		Preis EUR (o. MwSt.)	Designation	Désignation
8.	**Zündgerät**				**Ignition transformer**	**Transfo d'allumage**
8.1	**Zündgerät W-ZG 01/V** 230V, 50-60Hz **Zündgerät W-ZG 01** 110V, 50-60Hz	603 186 603 127	E E		**Ignition transformer**	**Allumeur**
8.2	**Verschlußstopfen** für Zündgerät	603 130	E		**Plug** for ign.device	**Bouchon** allumeur
8.3	**Schraube** M4 x 42	409 260	Z		**Screw**	**Vis**
9.	**Druckwächter**				**Pressure switch**	**Pressostat**
9.1	**Druckwächter** **LGW 10/A2** WG10/1 **LGW 3/A1** WG10/0	691 370 691 343	Z Z		**Pressure switch**	**Pressostat d'air**
9.2	**Schlauchklemme**	790 218	E		**Hose retaining clip**	**Collier pour tube**
9.3	**Schlauch** 4,0 x 1,75 x 190 mm	232 050 2405 7	E		**Silicone hose**	**Tube silicone**
9.4	**Anbauflansch** für LGW	605 243	E		**Mounting flange**	**Support** pour LGW
9.5	**Schraube** M5 x 10	402 224	Z		**Screw**	**Vis**

10. Armaturen WG 10/1

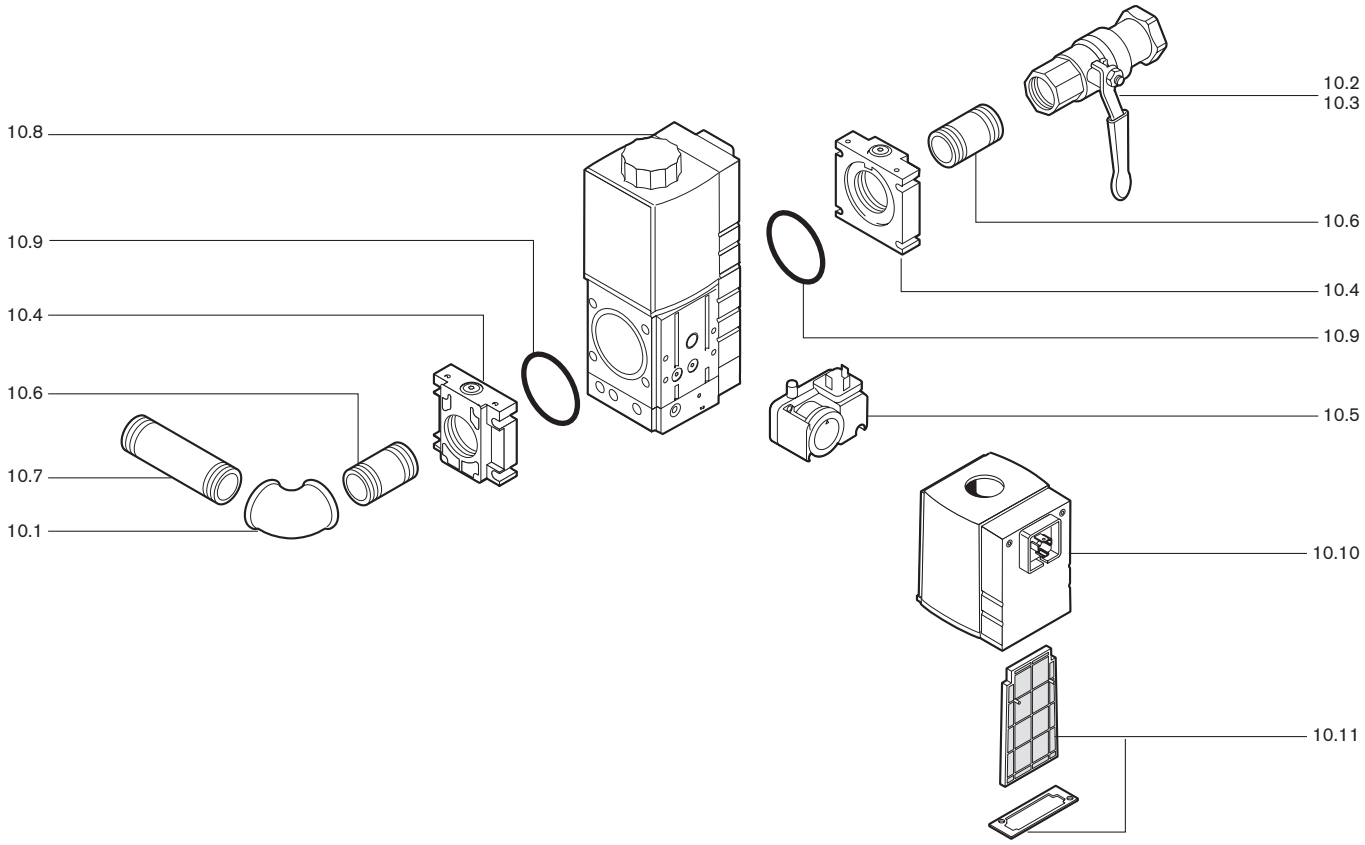

Bild Pict. Photo	Bezeichnung	Bestell-Nr. Order-No. No de commande		Preis EUR (o. MwSt.)	Designation	Désignation
10.	**Armaturen WG10/1**				**Valve train**	**Rampes WG10/1**
10.1	**Winkel** R3/4 WG10/1	453 143	Z		**Angle**	**Coude** 3/4
10.2	**Kugelhahn** mit TAE 998 NG -3/4- CE-TAS Dichtung Teflon	454 596	Z		**Ball valve** 84-3/4-CE-TAE	**Robinet à bille** avec sécurité thermique R 3/4" PN
10.3	**Kugelhahn** Rp 3/4 PN 40 Dichtung Teflon	454 005	Z		**Ball valve**	**Robinet à bille** sans sécurité thermique
10.4	**Flansch** W-MF 507 Rp 3/4	605 227	E		**Flange**	**Bride** W-MF 507
10.5	**Druckwächter** GW 50 A5/1 5,0 - 50 mbar	691 378	Z		**Pressure switch** GW 50 A5/	**Pressostat** GW 50 A5/1 5-5
	Doppelnippel				**Double nipple**	**Mamelon double**
10.6	R 3/4 x 50 mit Loctite	139 000 2672 7	Z		R 3/4 x 50	R 3/4 x 50
10.7	R 3/4 x 80 mit Loctite	139 000 2678 7	Z		R 3/4 x 80	R 3/4 x 80
10.8	**Mehrfachstellgerät** mit GW50 A5/1 W-MF SE 507, 230 V (Ausf. Z-LN, ZM-LN) W-MF SE 507, 110 V (Ausf. Z-LN, ZM-LN)	 605 320 605 322	 E E		**Multi function assembly**	**Multibloc** W-MF 507 - 230 V W-MF 507 - 110 V
	W-MF SLE 507, 230V (Ausf. LN) W-MF SLE 507, 110V (Ausf. LN)	605 326 605 328	E E			W-MF SLE 507, 230 V 1 all. W-MF SLE 507, 110 V 1 all.
10.9	**O-Ring** 57 x 3 W-MF 507 Anschlussflansch	445 519	Z		... connection flange	**O-ring Joint torique** ... bride de raccordement
10.10	**Magnetspule** Nr. W-MF 507 230 V 032 W-MF 507 110 V 032	 605 255 605 256	 E E		**Solenoid coil**	**Bobine**
10.11	**Filtereinsatz** mit Dichtung W-MF 507 für Anschlußdruck >50 mbar	 605 253	 E		**Filterelement**	**Filtre avec joint**

11. Armaturen WG 10/0

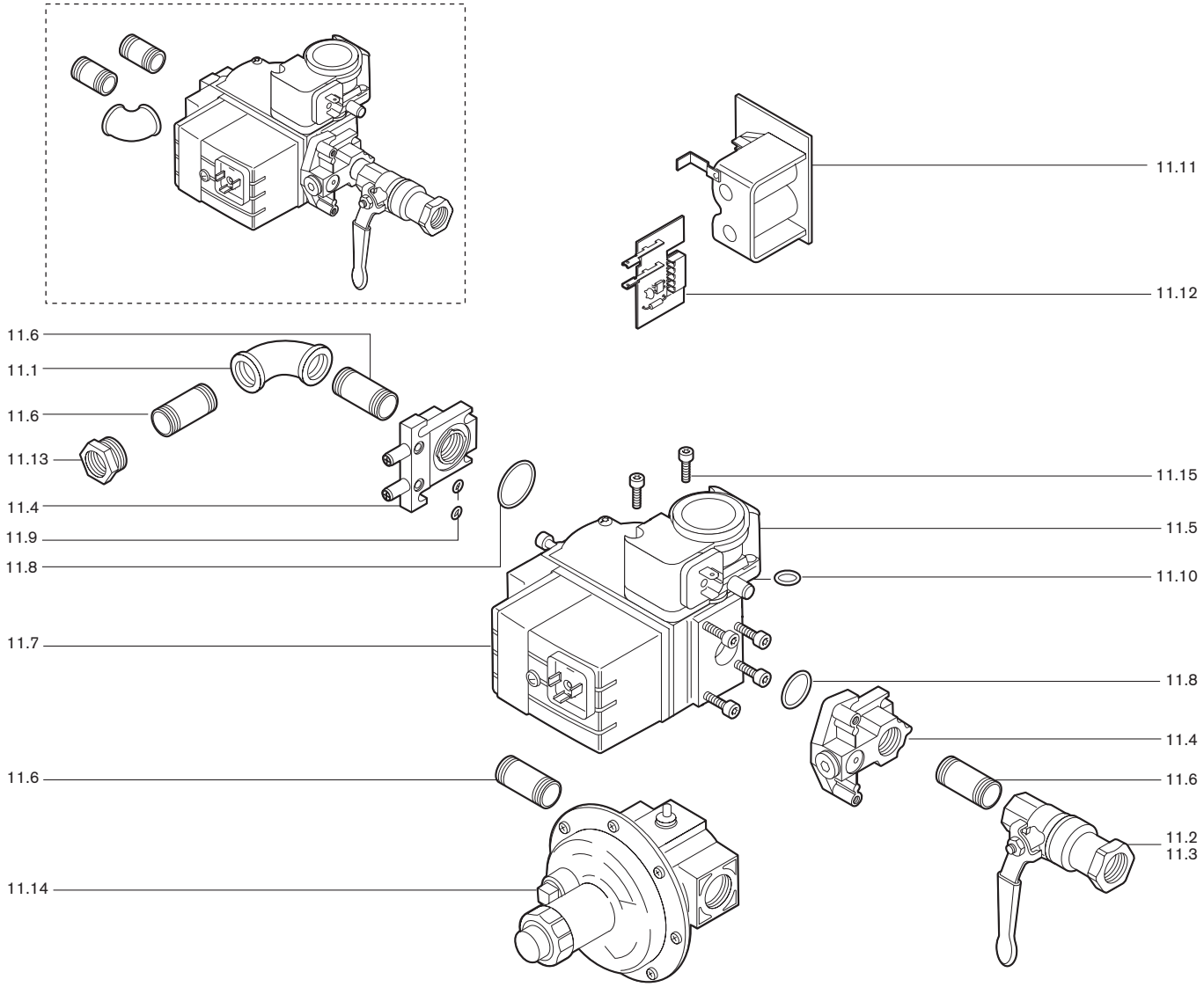

Bild Pict. Photo	Bezeichnung	Bestell-Nr. Order-No. No de commande		Preis EUR (o. MwSt.)	Designation	Désignation
11.	**Armaturen WG10/0**				**Valve train WG10/0**	**Rampes WG10/0**
11.1	**Winkel** R1/2 WG10/0	453 104	Z		**Angle**	**Coude** 1/2”
11.2	**Kugelhahn** mit TAE 998 NG-1/2-CE-TAS	454 595	Z		**Ball valve**	**Robinet à bille** avec sécurité thermique R 1/2” PN
11.3	**Kugelhahn** Rp 1/2 PN 40 Dichtung Teflon	454 004	Z		**Ball valve**	**Robinet à bille** sans sécurité thermique
11.4	**Flansch** MF 055 Rp 1/2 Ausgang MF 055 Rp 1/2 Eingang, mit Druckmessnippel	 605 244 232 110 2608 2	 E E		**Flange** ... outlet ... inlet, with pressure test nipple	**Bride** ... sortie ... entrée, avec prise de pression
11.5	**Druckwächter** GW 50 A5/1 5,0 - 50 mbar	691 378	Z		**Pressure switch** GW 50 A5/	**Pressostat** GW 50 A5/1 5-5
11.6	**Doppelnippel** R 1/2 x 50 mit Loctite	 139 000 2671 7	 Z		**Double nipple** R 1/2 x 50	**Mamelon double** R 1/2 x 50
11.7	**Mehrfachstellgerät** mit montiertem GW50 A5/1 W-MF 055 D01 S22, 230 V W-MF 055 D01 S22, 110 V	 605 284 605 285	 E E		**Multi function assembly** ... with GW50 A5/1	**Multibloc** ... avec GW50 A5/1
11.8 11.9 11.10	**O-Ring** 23 x 3 3,3 x 2,4 10,5 x 2,5 GW50 A5/1	 445 027 445 523 445 512	 Z Z Z		**O-ring**	**Joint torique**
11.11	**Magnetspule** für Mehrfachstellgerät W-MF 055 S22 230 V 110 V	 605 290 605 291	 E E		**Solenoid coil**	**Bobine** pour W-MF 055 230 V pour W-MF 055 110 V
11.12	**Leiterplatte** für Mehrfachstellgerät W-MF 055 S22 230 V 110 V	 605 292 605 293	 E E		**Conductor plate**	**Platine** pour W-MF 055 230 V pour W-MF 055 110 V
11.13	**Nippel** N 1/4 - 3/4 x 1/2	453 084	Z		**Nipple**	**Mamelon**
11.14	**Druckregelgerät** FRS 505 Rp 1/2	640 675	Z		**Pressure regulator**	**Régulateur de pression** FRS 505
11.15	**Schraube** M 5 x 16 DIN 912	402 208	Z		**Screw**	**Vis**

Weishaupt-Produkte und Dienstleistungen

Max Weishaupt GmbH
D-88475 Schwendi

Weishaupt in Ihrer Nähe?
Adressen, Telefonnummern usw. finden sie unter www.weishaupt.de

Druck-Nr. 830**344**01, Mai 2007
Änderungen aller Art vorbehalten.
Nachdruck verboten.

–weishaupt–

Produkt		Beschreibung	Leistung
	W-Brenner	Die millionenfach bewährte Kompakt-Baureihe: Sparsam, zuverlässig, vollautomatisch. Öl-, Gas- und Zweistoffbrenner für Ein- und Mehrfamilienhäuser sowie Gewerbebetriebe.	bis 570 kW
	monarch® und Industriebrenner	Der legendäre Industriebrenner: Bewährt, langlebig, übersichtlich. Öl-, Gas- und Zweistoffbrenner für zentrale Wärmeversorgungsanlagen.	bis 10.900 kW
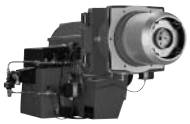	**multiflam® Brenner**	Innovative Weishaupt-Technologie für Großbrenner: Minimale Emissionswerte besonders bei Leistungen über ein Megawatt. Öl-, Gas- und Zweistoffbrenner mit patentierter Brennstoffaufteilung.	bis 12.000 kW
	WK-Industriebrenner	Kraftpakete im Baukastensystem: Anpassungsfähig, robust, leistungsstark. Öl-, Gas- und Zweistoffbrenner für Industrieanlagen.	bis 17.500 kW
	Thermo Unit	Die Heizsysteme Thermo Unit aus Guss oder Stahl: Modern, wirtschaftlich, zuverlässig. Für die umweltschonende Beheizung von Ein- und Mehrfamilienhäusern. Brennstoff: Wahlweise Gas oder Öl.	bis 55 kW
	Thermo Condens	Die innovativen Brennwertgeräte mit SCOT-System: Effizient, schadstoffarm, vielseitig. Ideal für Wohnungen, Ein- und Mehrfamilienhäuser. Brennstoff: Gas.	bis 240 kW
	Solar-Systeme	Gratisenergie von der Sonne: Perfekt abgestimmte Komponenten, innovativ, bewährt. Formschöne Flachdachkollektoren zur Heizungsunterstützung und Trinkwassererwärmung.	
	Wassererwärmer / Energiespeicher	Das attraktive Programm zur Trinkwassererwärmung umfasst klassische Wassererwärmer, die über ein Heizsystem versorgt werden und Energiespeicher, die über Solarsysteme gespeist werden können.	
	MSR-Technik / Gebäudeautomation	Vom Schaltschrank bis zur Komplettsteuerung von Gebäudetechnik – bei Weishaupt finden Sie das gesamte Spektrum moderner MSR Technik. Zukunftsorientiert, wirtschaftlich und flexibel.	
	Service	Produkt und Kundendienst sind erst die volle Weishaupt Leistung. Der Weishaupt Kundendienst steht Ihnen das ganze Jahr über rund um die Uhr zur Verfügung. Wir sind da, wenn Sie uns brauchen. Überall.	