Ersatzteile für Brenner-Typen WG30 und WGL30

Spare parts for burner types WG30 and WGL30

Pièces de rechange pour brûleurs types WG30 et WGL30

–weishaupt–

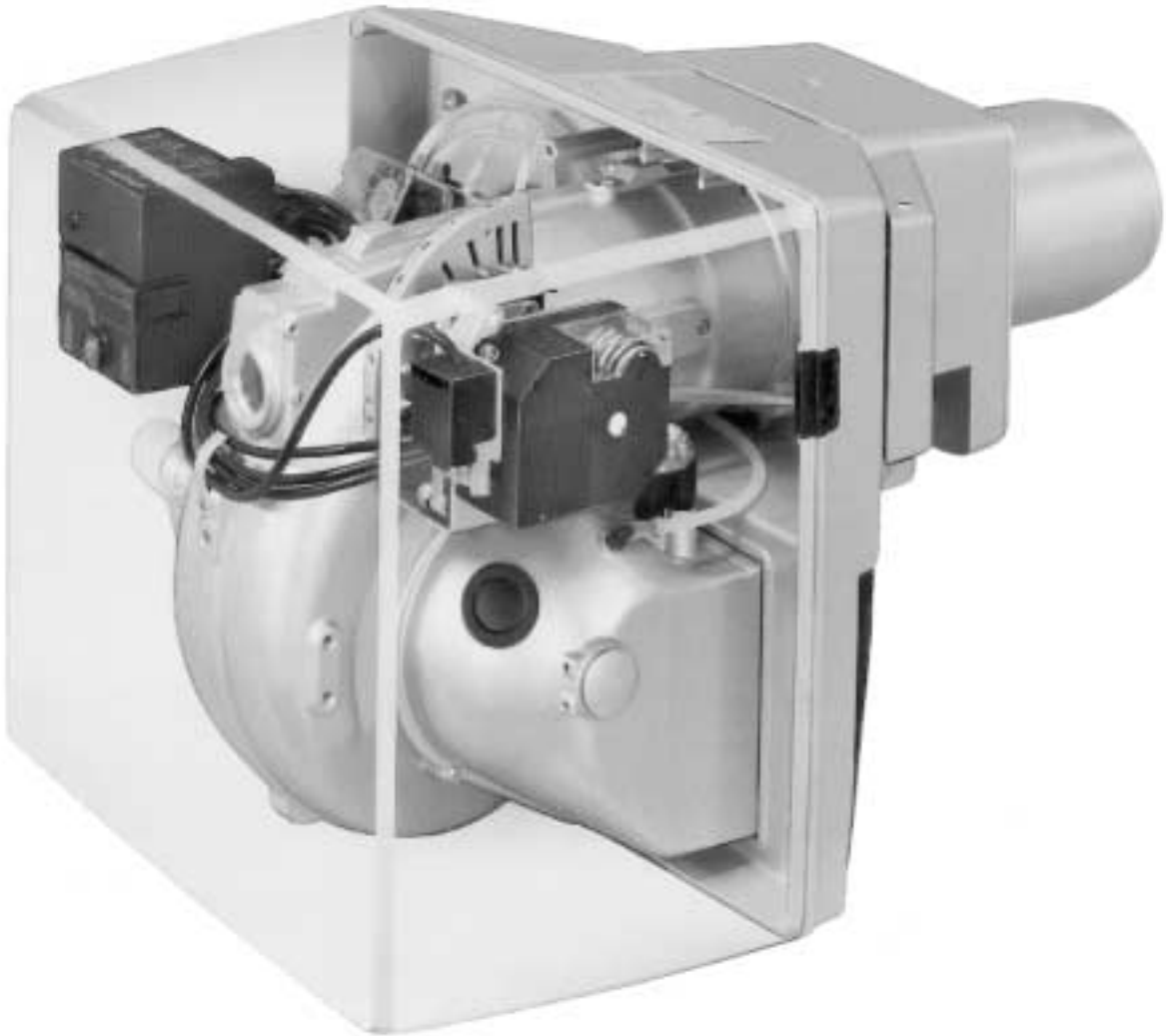

Ersatzteile nach Baugruppen geordnet:

- 1. Brennergehäuse
- 2. Luftregelung
- 3. Stellantrieb
- 4. Gebläserad
- 5. Brennermotor
- 6. Pumpe
- 7. Magnetventil für Öl
- 8. Druckwächter für Luft
- 9. Gasdrossel
- 10. Flammkopf
- 11. Düsenstock WGL30
- 12. Düsen
- 13. Flammenüberwachung
- 14. Zündtrafo
- 15. Armaturen
- 16. Verbindungsteile

Zurück / Back / Retour

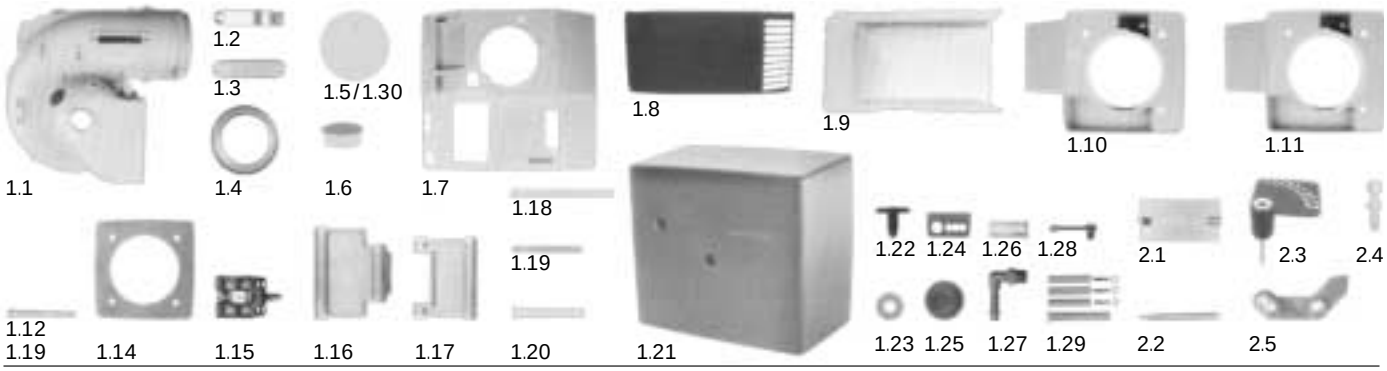

Bild Pict. Photo	Bezeichnung Brenner-Typenreihe Burner serie Type brûleur		Bestell-Nr. Order-No. No de commande			ca. kg appr. kg env. kg	Designation	Désignation
1.	**Brennergehäuse**						**Burner casing**	**Carcasse Brûleur**
1.1	Brennergehäuse		232 300 0101/2	E		3,400	Burner casing	Carcasse Brûleur
1.2	Halteblech		241 300 0126/7	E		0,010	Holding sheet	Support
1.3	Deckel		241 300 0119/7	E		0,027	Cover	Plaquette
1.4	Haltering	42,5 x 48 x 20	232 300 0103/7	E		0,013	Holder	Support
1.5	Schauglas		211 153 0115/7	E		0,005	Sight glass	Verre de visière
1.6	Stopfen		446 014	E		0,004	Closing plug	Bouchon
1.7	Stirnplatte		241 300 0108/7	E		2,700	Front plate	Plaque de front
1.8	Ansauggehäuse		241 300 0111/7	E		0,983	Air intake casing	Carcasse
1.9	Auskleidung		241 300 0115/7	E		0,126	Lining	Isolement
1.10 1.11	Brennerflansch	WG30 WGL30	232 300 0101/7 235 300 0101/7	E E		2,380 2,360	Flange	Bride
1.12 1.13	Klemmschraube	M10 x 78 M10 x 62	232 300 1408/7 130 301 1402/7	E E		0,032 0,026	Locking screw	Bouchon hexagonal
1.14	Flanschdichtung	188 x 188 x 128,5	232 300 0102/7	E		0,140	Flange sealing	Joint
1.15	Schalter		700 903	E		0,046	Limit switch	Interrupteur de fin de course
1.16 1.17	Gelenkstück		241 300 0112/7 241 300 0114/7	E E		0,170 0,175	Hinge piece	Pièce de commande
1.18 1.19	Bolzen	M12 x 135 M12 x 105	241 300 0121/7 241 300 0122/7	E E		0,114 0,087	Bolt	Axe
1.20	Sechskantmutter	M8 x 108	241 300 0103/2	E		0,118	Lock nut	Contre-écrou
1.21	Abdeckhaube		241 300 0102/2	E		1,780	Cover	Capot
1.22	Schraube	M8 x 15	142 013 0115/7	E		0,002	Screw	Vis
1.23	Scheibe	7 x 18 x 0,6	430 016	E		0,001	Disc	Rondelle
1.24 1.25	Tülle, für Anschlußkabel für Luftregelgehäuse		241 200 0124/7 241 200 0119/7	E E		0,010 0,004	Transition nipple	Joint coutchouc
1.26	Einsteckfassung, grün		725 333	E		0,001	Lamp holder	Support de lampe
1.27	Einschraubstutzen 1/8”		453 010	E		0,002	Threaded socket	Raccord droit
1.28	Schutzkappe DN6		232 300 0104/7	E		0,002	Protective sleeve	Capuchon de protection
1.29	Zubehör-Garnitur		232 300 0001/2	E		0,370	Attachment accessoires	Boulons de fixation
1.30	Schauglas		241 200 0121/7	E			Sight glass	Verre de visière
2.	**Luftregelung**						**Air regulation**	**Régulation d’air**
2.1	Luftklappe	 Ausf. ZA	241 300 0202/2 232 300 0201/2	E E		0,080 0,080	Air flap	Clapet d’air
2.2	Welle	7 x 81,5	241 300 0201/7	E		0,021	Shaft	Boudron
2.3	Grundplatte		241 300 0204/2	E		0,049	Ground plate	Plaque
2.4	Kugelzapfen		499 179	E		0,004	Ball end	Rotule
2.5	Verstellhebel		232 300 0204/7	E		0,040	Lever	Levier

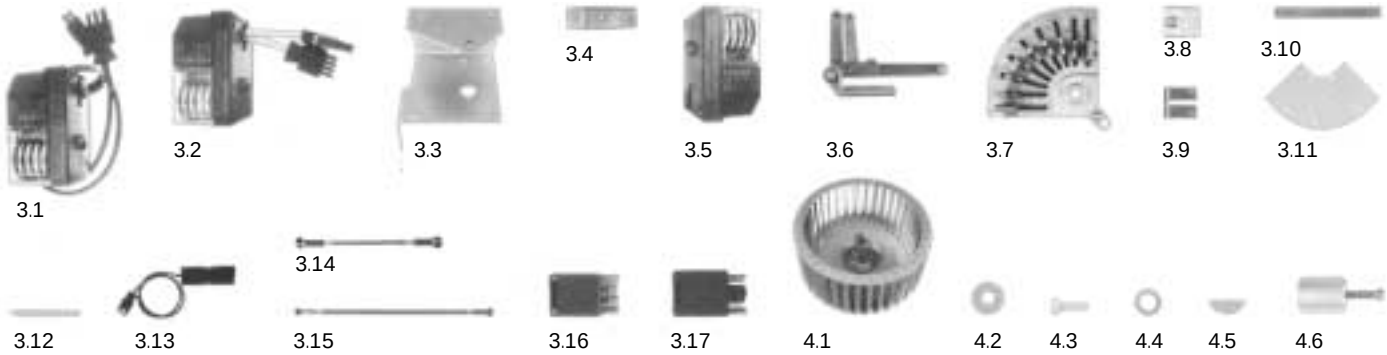

Bild Pict. Photo	Bezeichnung Brenner-Typenreihe Burner serie Type brûleur		Bestell-Nr. Order-No. No de commande			ca. kg appr. kg env. kg	Designation	Désignation
3.	**Stellantrieb**						**Servo motor**	**Servo moteur**
3.1 3.2	Stellantrieb SQN90	WG30 WGL30	232 300 1504/2 235 300 1502/2	E E		0,564 0,536	Servo motor	Servo moteur
3.3	Montagebügel		232 300 1501/7	E		0,606	Mounting bracket	Etrier
3.4	Lagerstück		232 300 1502/7	E		0,082	Bearing	Palier
3.5	Stellantrieb SQN90 230V, 50-60 Hz 230V, 50-60 Hz mit LFL/LGK		 651 025 651 030	 E E		 0,502 0,503	Servo motor	Servo moteur
3.6	Reglerhebel		232 300 1503/2	E		0,303	Regulating lever	Levier de réglage
3.7	Reglerscheibe		232 300 1502/2	E		0,550	Regulating disc	Disque de réglage
3.8	Führungsstück	WG30	232 300 1506/7	E		0,015	Guide piece	Butée guide
3.9	Federklammer	WG30	232 300 1507/7	E		0,005	Spring clamp	Crampon à ressort
3.10	Stahlband	16 x 0,8 x 145	232 300 1511/7	E		0,014	Steel band	Lame d´acier
3.11	Abdeckblech f. Reglerscheibe		232 300 1508/7	E		0,073	Cover sheet	Capot
3.12	Welle	8 x 8 x 90	232 300 1509/7	E		0,039	Shaft	Bouchon
3.13	Steckerkabel Nr. 2 3-pol.		232 300 1509/2	E		0,107	Cable	Câble
3.14 3.15	Regelgestänge	Luft Gas	232 300 1514/2 232 300 1506/2	E E		0,080 0,094	Regulating rod (air) (gas)	Tige de réglage (air) (gaz)
3.16	Buchsenteil	ST 18/4	716 086	E		0,032	Sleeve part	Douille pour fiche
3.17	Steckerteil	ST 18/4	716 087	E		0,031	Plug part	Douille pour prise
3.18	Potentiometer ASZ 8.703 220 Ohm ASZ 12,703 1000 Ohm		 651 432 651 433	 E E		 0,015 0,015	Potentiometer	Potentiometre
3.19	Adapter	AGA 09	651 031	E		0,005	Adaptor	Adapteur
4.	**Gebläserad**						**Blower**	**Ventilation**
4.1	Gebläserad, 50 Hz	170 x 70, verzinkt	241 300 0801/2	E		0,485	Blower	Turbine
4.2	Unterlegscheibe für Gebläseradbefestigung		141 111 0802/7	E		0,002	Washer for blower wheel attachment	Rondelle plate pour fixation turbine
4.3	Schraube	M4 x 12	402 112	Z		0,002	Screw	Vis
4.4	Federring B4		435 100	Z		0,001	Spring ring	Rondelle ressort
4.5	Scheibenfeder	3 x 3,7	490 157	E		0,001	Woodruff key	Clavette disque
4.6	Abziehvorrichtung		141 213 0003/2	E		0,125	Blower remover	Arrache turbine

5.1

5.3

6.1

6.5

6.6

6.7

6.8

6.21

6.31

6.32

6.33

6.34

6.35

6.36

Bild Pict. Photo	Bezeichnung Brenner-Typenreihe Burner serie Type brûleur			Bestell-Nr. Order-No. No de commande			ca. kg appr. kg env. kg	Designation	Désignation
5.	**Brennermotor**							**Burner motor**	**Moteur brûleur**
	Bei Bestellung Spannung und Frequenz angeben.							When ordering indicate voltage and frequency	A la commande indiquer la tension et la fréquence
	Brennermotor, 50 Hz mit Befestigungsschrauben							Burner motor	Moteur de brûleur
	Typ	V	Upm						
5.1	ECK 05-2	230	2800	241 300 0709/0	E		7,320		
	ECK05-2ZA	230	2800	232 300 0707/0	E		7,320		
5.2	Kondensator 12µF, zu Motor ECK 05-2			713 121	E		0,082	Capacitor	Condensateur
5.3	Schutzkappe für Kondensator DN40 für ECK 05-2			241 300 0708/7	E		0,006	Protecitive sleeve for capacitor	Capuchon de protection pour condensateur
6.	**Pumpe**							**Pump**	**Pompe**
6.1	Pumpe AL65			601 192	E		1,065	Pump UNI 1.2	Pompe UNI 1.2
6.2	Anschlußteile (o.B.)			230 300 0601/2	E		0,066	Connection parts	Pièces de raccordement
6.3	Filtersatz Nr. 1 AL65			601 101	E		0,005	Filter	Filtre
6.4	Magnetspule AL (o.B.) 185-254 V, 50-60 Hz			604 429	E		0,520	Solenoid valve coil	Bobine de vanne
6.5	Manometeranschluß			140 013 8505/2	E		0,060	Manometer connection	Raccordement manomètre
6.6	Pumpenkupplung			241 300 0901/2	E		0,057	Pump coupling	Accouplement de pompe
6.7	Kupplungsmittelstück			241 200 0901/7	E		0,024	Intermediate piece	Pièce intermédiaire
6.8	Steckerkabel Nr. 1 3-polig			235 300 1202/2	E		0,046	Connection cable	Câble de raccordement
6.20	**Ölschläuche** für Ölpumpen als Ansaug- und Rücklaufschlauch Für Heizöl bis max. 70°C							**Oil hoses** for oil pump as suction intake and return hose For fuel oil EL up to max. 70°C	**Flexibles fuel** pour pompe aspiration et refoulement Pour FOD max. 70°C
		Länge mm	Anschluß					Length mm Connection	Longueur mm Raccord DN = ID
6.21	DN8	900	G 3/8”	491 127	E		0,210		
6.22	DN8	1200	G 3/8”	491 128	E		0,282		
6.30	**Ölleitungen**							**Oil lines**	**Canalisation fuel**
6.31	Pumpe - Magnetventil			235 300 0601/8	E		0,035	Pumpe-Solenoid valve	Pompe-Vanne magnetique
6.32	Magnetventil - Druckschlauch			235 300 0602/8	E		0,033	Valve-pressure hose	Vanne-Flexible h.p.
6.33				235 300 0603/8	E		0,044		
6.34	Druckschlauch DN6(5), 320 lg			491 229	E		0,050	Pressure hose	Flexible h.p.
6.35	Schneidring D6-LL			452 801	E		0,001	Cutting ring	Olive
6.36	Überwurfmutter M6-LL			452 800	E		0,006	Union nut	Contre écrou

7.1-7.4 7.5-7.8 7.9

Bild Pict. Photo	Bezeichnung Brenner-Typenreihe Burner serie Type brûleur	Bestell-Nr. Order-No. No de commande			ca. kg appr. kg env. kg	Designation	Désignation
7.	Magnetventil für Öl					Solenoid valve for oil	Vannes magné-tique fuel
	Magnetventil Typ 121 C2323, G1/8” für leichtes Heizöl, stromlos geschlossen Spule 9 Watt					Solenoid valve for light fuel currentless closed	Vanne magnétique type pour FOD, fermée hors tension
7.1	110V/50-60 Hz	604 450	E		0,250		
7.2	230V/50-60 Hz	604 451	E		0,250		
	Magnetventil Typ 131 M 14, G1/8” für leichtes Heizöl, stromlos geschlossen Spule 2 Watt					Solenoid valve for light fuel currentless closed	Vanne magnétique type pour FOD, fermée hors tension
7.3	110V/50-60 Hz	604 390	E		0,149		
7.4	230V/50-60 Hz	604 378	E		0,149		
	Magnetspule Nr. 483764, für Ventil 121 C 2323					Solenoid valve coil for valve	Bobine de vanne magnétique pour vanne
7.5	110V, 50-60 Hz	604 452	E		0,135		
7.6	230V, 50-60 Hz	604 453	E		0,135		
	Magnetspule Nr. 488980, für Ventil 131 M 14					Solenoid valve coil for valve	Bobine de vanne magnétique pour vanne
7.7	110V, 50-60 Hz	604 380	E		0,155		
7.8	230V, 50-60 Hz	604 379	E		0,055		
7.9	Montagebügel	235 300 1301/7	E		0,049	Attachment bracket	Etrier
7.10	Steckerkabel Nr. 2, 3-polig Düse 1 WGL30	235 300 1203/2	E		0,078	Connection cable	Câble de raccordement
	Nr. 6, 2-polig Düse 2 WGL30	235 300 1205/2	E		0,066		

8.1 8.2 8.3 8.4 8.5 9.1 9.2 9.3 9.4 9.5

Bild Pict. Photo	Bezeichnung Brenner-Typenreihe Burner serie Type brûleur	Bestell-Nr. Order-No. No de commande			ca. kg appr. kg env. kg	Designation	Désignation
8.	Druckwächter für Luft					Pressure monitor	Pressostat
8.1	Druckwächter LGW50 A2 2,5-50 mbar	691 371	E		0,162	Pressure monitor	Pressostat
8.2	Silikonschlauch 3,5 x 2 (o. Bild)	750 418	E		0,029	Silicon-hose	Flexibles silikon
8.3	Schlauchklemme	790 218	E		0,001	Clamp	Crampon
8.4	Einschraubstutzen R 1/8”	453 003	Z		0,001	Threaded socket	Raccord droit
8.5	Steckerkabel Nr. 11, 3 polig	232 300 2401/2	E		0,016	Cable	Câble
9.	Gasdrossel					Gas throttle	Clapet gaz
9.1	Gasdrossel WG30	232 300 2502/0	E		0,329	Gas throttle	Clapet gaz
9.2	Grundplatte	232 300 2505/7	E		0,014	Base plate	Plaque de base
9.3	Verstellhebel	232 300 0204/7	E		0,040	Adjusting lever	Levier
9.4	Dichtung 35 x 55 x 2	232 300 2504/7	E		0,004	Sealing	Joint
9.5	Drehfeder 0,5 x 4,4	232 300 2506/7	E		0,004	Spring	Lame d’acièr

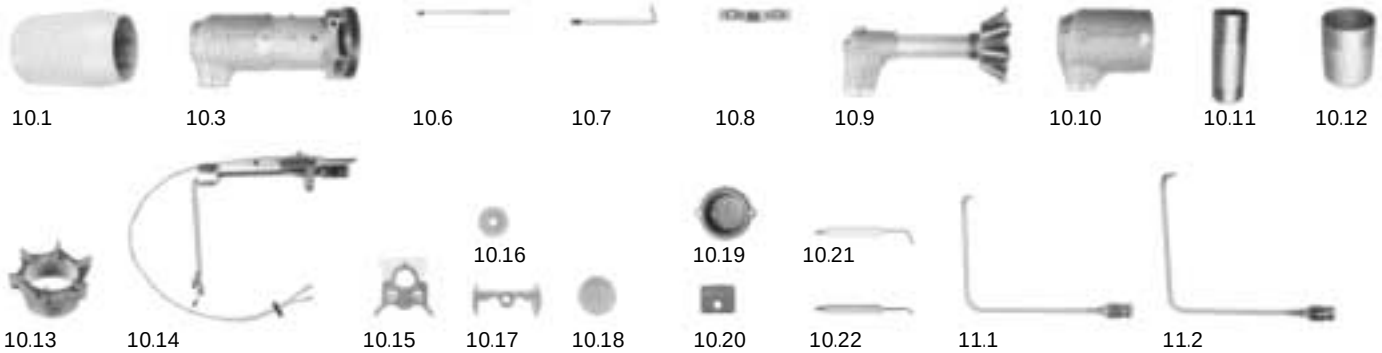

Bild Pict. Photo	Bezeichnung Brenner-Typenreihe Burner serie Type brûleur			Bestell-Nr. Order-No. No de commande			ca. kg appr. kg env. kg	Designation	Désignation
10.	**Flammkopf**							**Combustion head**	**Tête de combustion**
10.1	Flammrohr		W30/1	241 300 1402/2	E		0,860	Flame tube	Tube de combustion
			W30-LN	232 300 1407/2	E		0,844		
10.2	Mischgehäuse, komplett		WG30	232 300 1401/2	E		0,892	Mixing casing	Chambre de mélange
			WG30-LN	232 300 1409/2	E		0,747		
10.3			WGL30	235 300 1405/2	E		0,324		
10.4	Stauscheibe	102 x 36	WG30	232 300 1410/7	E		0,060	Air diffuser assembly	Déflecteur
		105 x 36	WG30-LN	251 103 1405/7	E		0,085		
10.5		105 x 33	WGL30	232 300 1405/2	E		0,324		
10.6	Fühlerelektrode		WG30	232 100 1420/7	E		0,012	Sensor electrode	Sonde d'ionisation
10.7	Zündelektrode		WG30, (LN)	132 101 1403/7	E		0,012	Ignition electrode	Electrode d'allumage
10.8	Bügel			232 200 1443/7	E		0,018	Bracket	Etrier
10.9	Mischgehäuse		WG30	232 300 1401/1	E		0,705	Mixing chamber	Chambre de mélange
			WG30-LN	251 103 1423/1	E		0,575		
10.10	(o.B.)		WGL30	232 300 1401/7	E		0,387		
10.11	Mischrohr	innen	60 x 155	151 101 1420/7	E		0,390	Mixing tube, inside	Tube de mélange
10.12		außen	80 x 95	151 101 1431/7	E		0,304	outside	
10.13	Verteilerring			232 300 1403/7	E		0,119	Distributor ring	Bague de distribution
10.14	Düsenkopf		WGL30	235 300 1404/2	E			Nozzle head	Ligne de gicleur
10.15	Eletrodenhalter		WGL30	232 300 1402/7	E		0,041	Electrode holder	Support éléctrodes
10.16	Scheibe		WGL30	151 327 1436/7	E		0,010	Disc	Rondelle
10.17	Haltering		WGL30	151 101 1425/7	E		0,026	Supporting ring	Joint torique
10.18	Stauring		1,2 x 54	232 300 1411/7	E		0,020	Air diffuser ring	Joint
10.19	Düseneinsatz	45 x 12		251 103 1406/7	E		0,018	Nozzle element	Element gicleur
10.20	Klemmstück		2 x 18 x 20	251 303 1408/7	E		0,005	Support	Etrier
10.21	Zündelektrode	links	WGL30	155 327 1420/7	E		0,042	Ignition electrode	Eléctrode d'allumage
10.22		rechts	WGL30	151 327 1433/7	E		0,042		
	Flammkopfverlängerung (ohne Bild)							Combustion head extension (without picture)	Rallonge de tête de combustion (sans photo)
	Brenner	Verlängerung mm							
10.30	WG30	100		230 300 1401/0	E		2,571		
		200		230 300 1402/0	E		3,190		
		300		230 300 1403/0	E				
10.30	WG30-LN	100		230 300 1419/0	E				
		200		230 300 1420/0	E				
		300		230 300 1421/0	E				
10.31	WGL30	100		230 300 1404/0	E				
		200		230 300 1405/0	E				
		300		230 300 1406/0	E				
11.	**Düsenstock WGL30**							**Nozzle assembly**	**Ligne de gicleur**
11.1	Düsenkopf,	Düse 1		235 300 1402/2	E		0,070	Nozzle head, nozzle 1	Ligne de gicleur
11.2		Düse 2		235 300 1403/2	E		0,076	nozzle 2	
11.5	Schneidring	6LL		452 801	Z		0,002	Cutting ring	Olive
11.6	Überwurfmutter	6LL		452 800	Z		0,006	Union nut	Centre écrou

12.1

Bild Pict. Photo	Bezeichnung Brenner-Typenreihe Burner serie Type brûleur		Bestell-Nr. Order-No. No de commande			ca. kg appr. kg env. kg	Designation	Désignation
12.	Düsen						Nozzles	Gicleurs
	Düsen Fabrikat Monarch Größe in US Gph bei 8 bar						Monarch manufacture Size in US gph at 8 bar	Fabrication Monarch grandeur en US Gph à 8 bar
12.1	Typ R - 45° Vollstrahl	0,50	602 293	E		0,027	Solid spray	Cône-plein
		0,60	602 294	E		0,027		
		0,65	602 295	E		0,027		
		0,75	602 296	E		0,027		
		0,85	602 297	E		0,027		
		1,00	602 298	E		0,027		
		1,10	602 316	E		0,027		
		1,20	602 305	E		0,027		
		1,25	602 317	E		0,027		
		1,35	602 306	E		0,027		
		1,50	602 307	E		0,027		
		1,65	602 308	E		0,027		
		1,75	602 309	E		0,027		
		2,00	602 310	E		0,027		
		2,25	602 311	E		0,027		
		2,50	602 312	E		0,027		
		3,00	602 313	E		0,027		
		3,50	602 314	E		0,027		
	Düsen Fabrikat Monarch Größe in US Gph bei 8 bar						Monarch manufacture Size in US gph at 8 bar	Fabrication Monarch grandeur en US Gph à 8 bar
12.2	Typ R - 60° Vollstrahl	0,50	602 343	E		0,027	Solid spray	Cône-plein
		0,60	602 344	E		0,027		
		0,65	602 345	E		0,027		
		0,75	602 346	E		0,027		
		0,85	602 347	E		0,027		
		1,00	602 348	E		0,027		
		1,10	602 355	E		0,027		
		1,20	602 356	E		0,027		
		1,25	602 357	E		0,027		
		1,35	602 358	E		0,027		
		1,50	602 359	E		0,027		
		1,65	602 360	E		0,027		
		1,75	602 361	E		0,027		
		2,00	602 362	E		0,027		
		2,25	602 363	E		0,027		
		2,50	602 364	E		0,027		
		3,00	602 365	E		0,027		
		3,50	602 366	E		0,027		
	Düsen Fabrikat Steinen Größe in US Gph bei 8 bar						Steinen manufacture Size in US Gph at 8 bar	Fabrication Steinen grandeur en US Gph à 8 bar
12.3	Typ S - 45° Vollstrahl	0,50	612 001	E		0,025	Solid spray	Cône plein
		0,55	612 007	E		0,025		
		0,60	612 002	E		0,025		
		0,65	612 051	E		0,025		
		0,75	612 004	E		0,025		
		0,85	612 006	E		0,025		
		1,00	612 008	E		0,025		
		1,10	612 009	E		0,025		
		1,25	612 011	E		0,025		
		1,35	612 012	E		0,025		
		1,50	612 013	E		0,025		

Bild Pict. Photo	Bezeichnung Brenner-Typenreihe Burner serie Type brûleur		Bestell-Nr. Order-No. No de commande			ca. kg appr. kg env. kg	Designation	Désignation
	Düsen Fabrikat Steinen Größe in US Gph bei 8 bar						Steinen manufacture Size in US Gph at 8 bar	Fabrication Steinen grandeur en US Gph à 8 bar
12.4	Typ S - 60° Vollstrahl	0,50	612 200	E		0,025	Solid spray	
		0,55	612 202	E		0,025		
		0,60	612 201	E		0,025		
		0,65	612 250	E		0,025		
		0,75	612 203	E		0,025		
		0,85	612 206	E		0,025		
		1,00	612 207	E		0,025		
		1,10	612 208	E		0,025		
		1,25	612 210	E		0,025		
		1,35	612 211	E		0,025		
		1,50	612 212	E		0,025		
		1,65	612 213	E		0,025		
		1,75	612 214	E		0,025		
		2,00	612 216	E		0,025		
		2,25	612 217	E		0,025		
		2,50	612 251	E		0,025		
		2,75	612 218	E		0,025		
		3,00	612 219	E		0,025		
		3,50	612 220	E		0,025		

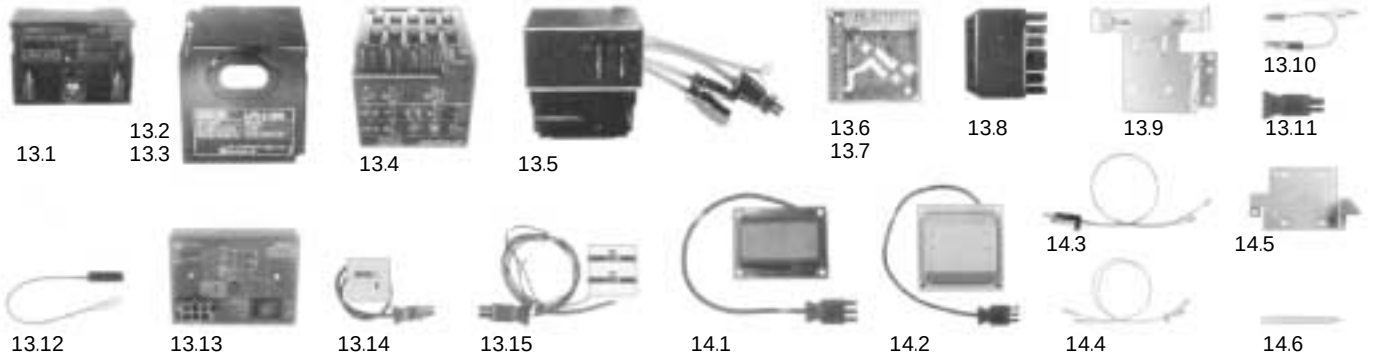

Bild Pict. Photo	Bezeichnung Brenner-Typenreihe Burner serie Type brûleur	Bestell-Nr. Order-No. No de commande			ca. kg appr. kg env. kg	Designation	Désignation
13.	**Flammenüberwachung**					**Burner control**	**Coffret de sécurite**
13.1	Feuerungsautomat LGB 22.330 220V-240V, 50-60 Hz	600 215	E		0,226	Burner control	Coffret de sécurite
13.2	Feuerungsautomat, 230V, 50-60 Hz LFL 1.122 LFL 1.322 LFL 1.335	 600 161 600 163 600 172	 E E E		 1,000 1,000 1,000	Burner control	Coffret de sécurite
13.3	Feuerungsautomat LGK 16.332 230V, 50-60 Hz	600 195	E		0,990	Burner control	Coffret de sécurite
13.4 13.5	Anschlußkonsole AGK 86.10 AGK 86.20	600 532 600 533	E E		0,344 0,665	Terminal socket	Socle
13.6 13.7	Klemmensockel LFL LGK	600 516 600 523	E		0,160 0,166	Terminal socket	Socle
13.8	Steckerteil ST 18/7	716 089	E		0,035	Plug part	Douille pour prise
13.9	Befestigungsbügel für Anschlußkonsole	241 300 1202/7	E		0,151	Attachment bracket for terminal socket	Etrier pour socle
13.10	Flammenfühler QRA 2	235 300 1201/2	E		0,074	Flame sensor	Cellule
13.11	Zwischenstecker Nr. 9 Nr. 10	232 300 1205/2 232 300 1206/2	E E		0,008 0,007	Intermediate plug	Prise intermédiaire
13.12	Steckerkabel Nr. 13 1-polig, 190 mm	 232 300 1201/2	 E		 0,007	Cable	Câble
13.13	Relais AGK 31, 230V, 50-60 Hz	704 125	E		0,100	Relay	Relais
13.14	Zeitzähler Typ 633.3/888 WGL30, WG30 230V, 50 Hz mit Kabel Nr. 8	240 100 8505/2	Z		0,050	Service hours counter	Compteur d'heures
13.15	Zeitzähler Typ 620/798 WG30 (Z) 230V, 50 Hz mit Kabel Nr. 8	230 300 8503/2	Z		0,050	Service hours counter	Compteur d'heures
14.	**Zündtrafo**					**Ignition transformer**	**Transformateur d'allumage**
14.1 14.2	Zündtrafo ZA30 050 E-18 – WG30 ZA20 100 E-98 – WGL30	603 079 603 090	E E		0,935 1,947	Ignition transformer	Transformateur d'allumage
14.3	Zünd- und Fühlerkabel WG30 550 mm lang 650 mm lang 750 mm lang 850 mm lang	 232 300 1102/2 230 300 1107/2 230 300 1108/2 230 300 1109/2	 E E E E		 0,024 0,035 0,045 0,055	Ignition and sensor line	Ligne d´allumage et ionisation
14.4	Zündkabel WGL30 550 mm lang 650 mm lang 750 mm lang 850 mm lang	 235 300 1102/2 230 300 1110/2 230 300 1111/2 230 300 1112/2	 E E E E		 0,022 0,035 0,045 0,055	Ignition line	Ligne d'allumage
14.5	Befestigungsbügel	241 300 1103/7	E		0,180	Attachment bracket	Etrier
14.6	Stehbolzen 5 x 70	241 300 1105/7	E		0,028	Stay bolt	Entretoise

15.1-15.4

15.5/6

15.7

15.8

15.9

15.11

15.12

15.13

15.14

15.21

15.22

Bild Pict. Photo	Bezeichnung Brenner-Typenreihe Burner serie Type brûleur			Bestell-Nr. Order-No. No de commande		ca. kg appr. kg env. kg	Designation	Désignation
15.	**Armaturen**						**Gas train**	**Rampe gaz**
	Typ	Rp	Spannung/Frequenz				Type ID	Type DN
15.1	DMV-D 503/11	3/8”	110-120V/50-60 Hz	605 201	E	1,700		
	DMV-D 507/11	1/2”+3/4”	110-120V/50-60 Hz	605 203	E	2,200		
15.2	DMV-D 512/11	1"+1 1/2”	110-120V/50-60 Hz	605 205	E	4,700		
	DMV-D 520/11	2”	110-120V/50-60 Hz	605 207	E	5,500		
15.3	DMV-D 503/11	3/8”	220-240V/50-60 Hz	605 202	E	1,460		
	DMV-D 507/11	1/2”+3/4”	220-240V/50-60 Hz	605 204	E	2,200		
15.4	DMV-D 512/11	1”+1 1/2”	220-240V/50-60 Hz	605 206	E	4,700		
	DMV-D 520/11	2”	220-240V/50-60 Hz	605 208	E	5,800		
	Magnet komplett, für						Solenoid, complete for	Bobine, complet pour
	Typ	Nr.	Spannung/Frequenz				Type No ID	Type No DN
15.5	DMV-D 503/11	1011	110-120V/50-60 Hz	605 949	E	0,660		
	DMV-D 507/11	1111	110-120V/50-60 Hz	605 950	E	0,795		
	DMV-D 512/11	1211	110-120V/50-60 Hz	605 951	E	1,800		
15.6	DMV-D 503/11	1011	220-240V/50-60 Hz	605 940	E	0,656		
	DMV-D 507/11	1111	220-240V/50-60 Hz	605 941	E	0,795		
	DMV-D 512/11	1211	220-240V/50-60 Hz	605 942	E	1,800		
15.7	Flansch						Flange	Bride
	Rp 3/8	für	DMV 503	605 225	E	0,160		
	Rp 1/2	für	DMV 503	605 235	E	0,158		
	Rp 1/2”	für	DMV 507	605 226	E	0,181		
	Rp 3/4”	für	DMV 507	605 227	E	0,173		
	Rp 1”	für	DMV 507	605 233	E	0,163		
	Rp 1”	für	DMV 512	605 228	E	0,266		
	Rp 1 1/2”	für	DMV 520	605 230	E	0,401		
	Rp 2”	für	DMV 520	605 231	E	0,321		
15.8	Druckregelgerät						Pressure regulator	Régulateur de pression
	FRS 503		RP 3/8”	640 681	Z	0,600		
	FRS 505		RP 1/2”	640 675	Z	0,600		
	FRS 507		RP 3/4”	640 676	Z	0,800		
	FRS 510		RP 1”	640 677	Z	1,000		
	FRS 515		Rp 1 1/2”	640 678	Z	2,209		
	Druckwächter						Pressure monitor	Pressostat
15.9	GW 50 A5		5-50 mbar	691 375	E	0,207		
15.10	Adapter-Set für GW 50 A5 (o. Bild)			605 251	Z	0,085	Adaptor set (without picture)	Set d´adaption (sans photo)
15.11	Kugelhahn mit Innengewinde PN 40, Dichtung Teflon						Ball cock with internal thread	Robinet à bille
	RP 3/8			454 003	Z	0,300		
	RP 1/2			454 004	Z	0,321		
	RP 3/4			454 005	Z	0,333		
	RP 1			454 006	Z	0,622		
	RP 1 1/4			454 007	Z	0,700		
	RP 1 1/2			454 008	Z	0,750		
	RP 2			454 009	Z	0,800		
15.12	Gasfilter						Gas filter	Filtre gaz
	WF 505, Rp 1/2			151 223 4012/0	Z	0,320		
	WF 507, Rp 3/4			151 223 4013/0	Z	0,440		
	WF 510, Rp 1			151 223 4014/0	Z	0,747		
	WF 515, Rp1 1/2			151 223 4015/0	Z	0,800		
15.13	Hydraulikbremse						Hydraulic brake	Cartouche hydraulique
	Set für DMV 503/11			605 236	E	0,250		
	DMV 507/11			605 237	E	0,274		
15.14	Steckerkabel	Nr. 5 DMV		232 200 1210/2	E	0,116	Connection cable	Câble de raccordement
	3-polig	Nr. 12 GW		232 200 1213/2	E	0,116		
15.15	O-Ring						O-ring	Joint O
	8 x 3	Zündgasflansch		445 516	Z	0,001		
	10,5 x 2,25	Zündgasflansch		445 512	Z	0,001		
	45 x 3	Anschlußflansch		445 518	Z	0,001		
	57 x 3	Anschlußflansch		445 519	Z	0,003		
	75 x 3,5	Anschlußflansch		445 520	Z	0,003		
15.16	Verschlußschraube flach G1/8 mit O-Ring			409 040	Z	0,005	Closing screw	Vis de fermeture
15.17	Leiterplatte (o. Bild)		DMV 503	605 995	E	0,025	Conductor plate	Platine
			DMV 507	605 996	E	0,025		
			DMV 512/520	605 997	E	0,030		

16.1

16.2

16.3

16.4

16.5

16.6

16.7

Bild Pict. Photo	Bezeichnung Brenner-Typenreihe Burner serie Type brûleur		Bestell-Nr. Order-No. No de commande		ca. kg appr. kg env. kg	Designation	Désignation
15.20	Anschlußflansch					Connection flange	Bride de raccords
15.21	Flansch G1		232 300 2601/7	E	0,134	Flange	Bride
15.22	Dichtung 76 x 76 x 2		232 300 2602/7	E	0,016	Sealing	Joint
16.	**Verbindungsteile**					**Connection parts**	**Pièces pour liaison**
16.1	Doppelnippel	R 3/8 x 50	139 000 2602/7	Z	0,035	Double nipple	Raccord fileté double
		R 1/4 x 50	139 000 2601/7	Z	0,028		
		R 1/2 x 50	139 000 2605/7	Z	0,050		
		R 3/4 x 50	139 000 2611/7	Z	0,062		
		R 1 x 50	139 000 2617/7	Z	0,097		
		R 1 1/2 x 50	139 000 2622/7	Z	0,126		
16.2		R 1/2 x 80	139 000 2607/7	Z	0,090		
		R 3/4 x 80	139 000 2612/7	Z	0,104		
		R 1 x 80	139 000 2639/7	Z	0,173		
		R 1 1/4 x 80	139 000 2635/7	Z	0,225		
		R 2 x 80	139 000 2626/7	Z	0,276		
		R 1 1/4 x 120	139 000 2636/7	Z	0,341		
		R 1 1/2 x 120	139 000 2623/7	Z	0,480		
		R 2 x 160	139 000 2627/7	Z	0,647		
16.3		R 1/2 x 180	139 000 2608/7	Z	0,235		
		R 3/4 x 180	139 000 2614/7	Z	0,278		
		R 1 x 180	139 000 2640/7	Z	0,436		
		R 1 1/2 x 180	139 000 2637/7	Z	0,539		
		R 1 1/2 x 200	139 000 2625/7	Z	0,500		
		R 2 x 200	139 000 2628/7	Z	0,942		
16.4		R 1/2 x 250	139 000 2629/7	Z	0,284		
		R 3/4 x 250	139 000 2647/7	Z	0,392		
		R 1 x 250	139 000 2648/7	Z	0,596		
		R 1 1/4 x 250	139 000 2649/7	Z	0,798		
		R 1 1/2 x 250	139 000 2651/7	Z	0,857		
16.5		R 1/2 x 300	139 000 2630/7	Z	0,373		
		R 3/4 x 300	139 000 2631/7	Z	0,474		
		R 1 x 300	139 000 2632/7	Z	0,712		
16.6	Winkel GF 92	1/2 x 1/2	453 100	Z	0,090	Angle	Coude équerre
		3/4 x 3/4	453 135	Z	0,158		
		3/4 x 1	453 136	Z	0,210		
		1 x 1	453 106	Z	0,236		
		1 1/4 x 1	453 154	Z	0,289		
		1 1/4 (GF 90)	453 107	Z	0,357		
		1 1/4 x 1 1/4	453 153	Z	0,396		
		1 1/2 x 1	453 151	Z	0,341		
16.7	Winkelverschraubung GF 97 (ohne Bild)	3/4	453 422	Z	0,350	Angle screwing	Raccord
		1	453 423	Z	0,520		
		1 1/4	453 426	Z	0,838		
		1 1/2	453 424	Z	0,600		
		2	453 425	Z	1,611		
16.8	Dichtung Gummikork	27 x 38 x 2 R 3/4	441 010	Z	0,002	Sealing (without picture)	Joint (sans photo)
		32 x 44 x 2 R 1	441 011	Z	0,002		
		42 x 56 x 2 R 1 1/4	441 032	Z	0,004		
		46 x 62 x 2 R 1 1/2	441 012	Z	0,004		
		60 x 78 x 2 R 2	441 024	Z	0,006		

Nachdruck verboten